Инструкция за експлоатация

Принтер за етикети

SQUIX

MADE IN GERMANY

за следните продукти

Серия	Тип	
	Направляване на материала изравнено вляво	Направляване на материала центрирано
SQUIX	SQUIX 2	-
	SQUIX 2P	-
	SQUIX 4	SQUIX 4M
	SQUIX 4P	SQUIX 4MP
	SQUIX 4.3	SQUIX 4.3M
	SQUIX 4.3P	SQUIX 4.3MP
	-	SQUIX 4MT
	-	SQUIX 4.3MT
	SQUIX 6.3	-
	SQUIX 6.3P	-
	SQUIX 8.3	-
	SQUIX 8.3P	-

Издание: 06.2024 – **Изд. №** 9003016

Авторско право

Тази документация и нейните преводи са собственост на cab Produkttechnik GmbH & Co KG.

За възпроизвеждането, преработката, размножаването или разпространяването й като цяло или на части от нея за други цели, освен осъществяването на предназначената първоначална употреба, е необходимо предварително писмено съгласие на cab.

Търговска марка

Windows е регистрирана търговска марка на Microsoft Corporation.

Редакция

За въпроси или предложения се обръщайте към cab Produkttechnik GmbH & Co KG на адреса в Германия.

Актуалност

Поради постоянното усъвършенстване на уредите може да има разминавания между документацията и уреда.

Актуалното издание може да намерите на адрес www.cab.de.

Условия на дейност

Доставките и услугите се извършват в съответствие с Общите условия за продажба на cab.

Германия
cab Produkttechnik GmbH & Co KG
Karlsruhe
Tel. +49 721 6626 0
www.cab.de

САЩ
cab Technology, Inc.
Chelmsford, MA
Tel. +1 978 250 8321
www.cab.de/us

Тайван
cab Technology Co., Ltd.
Taipei
Tel. +886 (02) 8227 3966
www.cab.de/tw

Сингапур
cab Singapore Pte. Ltd.
Singapore
Tel. +65 6931 9099
www.cab.de/en

Франция
cab Technologies S.à.r.l.
Niedermodern
Tel. +33 388 722501
www.cab.de/fr

Мексико
cab Technology, Inc.
Juárez
Tel. +52 656 682 4301
www.cab.de/es

Китай
cab (Shanghai) Trading Co., Ltd.
Shanghai
Tel. +86 (021) 6236 3161
www.cab.de/cn

Южна Африка
cab Technology (Pty) Ltd.
Randburg
Tel. +27 11 886 3580
www.cab.de/za

Съдържание

1 Увод ... 4
1.1 Указания ... 4
1.2 Използване по предназначение ... 4
1.3 Правила по техника на безопасност ... 5
1.4 Околна среда ... 5

2 Инсталиране ... 6
2.1 Преглед на уреда ... 6
2.2 Разопаковане и сглобяване на уреда ... 9
2.3 Инсталиране на флаш паметта за Wi-Fi ... 9
2.4 Свързване на уреда ... 10
2.4.1 Свързване към електрическата мрежа ... 10
2.4.2 Свързване към компютър или компютърна мрежа ... 10
2.5 Включване на уреда ... 10

3 Сензорен дисплей ... 11
3.1 Начален екран ... 11
3.2 Навигация в менюто ... 13

4 Поставете материал ... 14
4.1 Завъртане от и към опорен ъгъл SQUIX 8.3 ... 14
4.2 Поставяне на ролковия материал ... 15
4.2.1 Поставяне на ролката с материала върху държача на ролката ... 15
4.2.2 Поставяне на етикетите в печатащата глава ... 16
4.2.3 Настройване на светлинната бариера за етикетите ... 16
4.2.4 Навиване на етикетите в режим на навиване ... 17
4.2.5 Сваляне на навитата ролка ... 18
4.2.6 Навиване на носещия материал в режим на подаване ... 19
4.3 Зареждане на етикети Leporello ... 20
4.4 Настройка на системата за бутони с натиск ... 21
4.5 Сваляне и поставяне на планката за обръщане на посоката и ръба за подаване или откъсване 22
4.6 Поставяне на трансферното фолио ... 23
4.7 Настройване на движението на трансферното фолио ... 24

5 Режим на печат ... 25
5.1 Синхронизиране на движението на хартията ... 25
5.2 Режим на откъсване ... 25
5.3 Режим на подаване ... 25
5.4 Вътрешно навиване ... 25
5.5 Потискане на връщането (само SQUIX MT) ... 26
5.6 Предотвратяване загуби на материал (само SQUIX MT) ... 26

6 Почистване ... 27
6.1 Указания за почистване ... 27
6.2 Почистване на печатащия валяк ... 27
6.3 Почистване на главата ... 27
6.4 Почистване на светлинната бариера за етикетите ... 28

7 Отстраняване на неизправности ... 29
7.1 Указание за неизправност ... 29
7.2 Съобщения за неизправности и отстраняване на неизправности ... 29
7.3 Отстраняване на неизправности ... 31

8 Етикети/Непрек. носител ... 32
8.1 Размери етикети/Непрек. носител ... 32
8.2 Размери на уреда ... 33
8.3 Размери за рефлексните маркировки ... 34
8.4 Размери за щанцовки ... 35

9 Разрешителни ... 36
9.1 Указание към ЕС декларацията за съответствие ... 36
9.2 FCC ... 36

10 Предметен указател ... 37

1 Увод

1.1 Указания

Важната информация и указанията в тази документация са обозначени, както следва:

Опасност!
Обръща внимание на изключително голяма, непосредствено предстояща опасност за вашето здраве или живот от опасно електрическо напрежение.

Опасност!
Обръща внимание на опасност с висока степен на риск, която, ако не бъде предотвратена, ще доведе до смърт или тежко нараняване.

Предупреждение!
Обръща внимание на опасност със средна степен на риск, която ако не бъде предотвратена, може да има за последица смърт или тежко нараняване.

Предпазливост!
Обръща внимание на опасност с ниска степен на риск, която ако не бъде предотвратена, може да има за последица леко или средно нараняване.

Внимание!
Обръща внимание на възможни материални щети или загуба на качество.

Забележка!
Съвети за улесняване на работния процес или указание за важна работни стъпки.

Околна среда!
Препоръки за опазване на околната среда

▶ Инструкция за действие

▷ Препратка към раздел, позиция, № на фигура или документ

∗ Опция (окомплектовка, периферия, специално оборудване)

Час Изображение на дисплея

1.2 Използване по предназначение

- Уредът е произведен в съответствие със съвременното ниво на развитие на техниката и утвърдените правила по техника на безопасност. Въпреки това при употребата му могат да възникнат опасности за живота и здравето на потребителя или трети лица, съответно повреди на уреда и други материални ценности.
- Уредът трябва да се използва само в безупречно в техническо отношение състояние и само по предназначение, като се вземат под внимание правилата за безопасност и опасностите и се спазва инструкцията за експлоатация.
- Уредът е предназначен само за печат върху подходящи материали. Използването за други цели, различни от посочените, се счита за използване не по предназначение. Производителят/доставчикът не носи отговорност за повреди в резултат на използване не по предназначение.
  В такива случаи единствено потребителят носи риска.
- Употребата по предназначение включва и спазване на инструкцията за експлоатация.

1.3 Правила по техника на безопасност

- Уредът е конструиран за електрически мрежи с променливо напрежение от 100 V до 240 V. Той трябва да се включва само в електрически контакти със защитен проводник.
- Уредът трябва да се свързва само с устройства, които работят с безопасно свръхниско напрежение.
- Преди осъществяване или прекъсване на връзките трябва да се изключат всички участващи устройства (компютър, принтер, аксесоари).
- Уредът може да се използва само в суха среда и не трябва да се излага на влага (водни пръски, мъгла и т.н.).
- Уредът не е предназначен за места, където има вероятност да има деца.
- Уредът не трябва да се използва във взривоопасна среда.
- Уредът не трябва да се използва в близост до кабели за високо напрежение.
- Ако уредът се използва при отворен капак, внимавайте дрехите, косите, бижутата или други подобни да не влязат в контакт с откритите въртящи се части.
- Уредът или частите от него могат да се нагреят по време на печатането. Не го докосвайте по време на работа, а преди смяна на материала или разглобяване го оставете да изстине.
- При затваряне на капака съществува опасност от прищипване. При затваряне на капака го хващайте само отвън и не посягайте към областта на накланяне на капака.
- Извършвайте само дейностите, описани в тази инструкция за експлоатация.
  Други дейности могат да се извършват само от обучен персонал или квалифицирани техници.
- Неправомерни действия с електронните модули или техния софтуер могат да предизвикат смущения.
- Други неправомерни работи или модификации на уреда също могат да застрашат безопасността при работа.
- Ремонтът на уреда да се извършва винаги в специализиран сервиз, в който има специалисти с необходимите професионални знания, както и инструменти за извършване на необходимата работа.
- Върху уредите има залепени различни стикери с предупредителни указания за възможни опасности.
  Не отстранявайте тези стикери, в противен случай опасностите няма да могат да бъдат идентифицирани.
- Максималното емисионно ниво на звуково налягане LpA е под 70 dB(A).

Опасност!

Опасност за живота поради наличие на мрежово напрежение

▶ **Не отваряйте корпуса на уреда.**

Предупреждение!

Това е оборудване от клас A. То може да създаде радиочестотни смущения в жилищна среда. В този случай от потребителя се изисква да предприеме съответните мерки.

1.4 Околна среда

Уредите с изтекъл срок на експлоатация съдържат ценни и годни за рециклиране материали, които трябва да се предават за повторна употреба.

▶ Изхвърляйте ги отделно от останалия боклук в предвидените за това пунктове.

Разглобяването на принтера на съставните му части е много лесно поради модулната му конструкция.

▶ Предавайте частите за рециклиране.

Електронната платка на уреда е снабдена с литиева батерия.

▶ Тя трябва да се изхвърля в контейнерите за стари батерии в магазините или да се предава на съответните фирми за изхвърляне на отпадъци.

2.1 Преглед на уреда

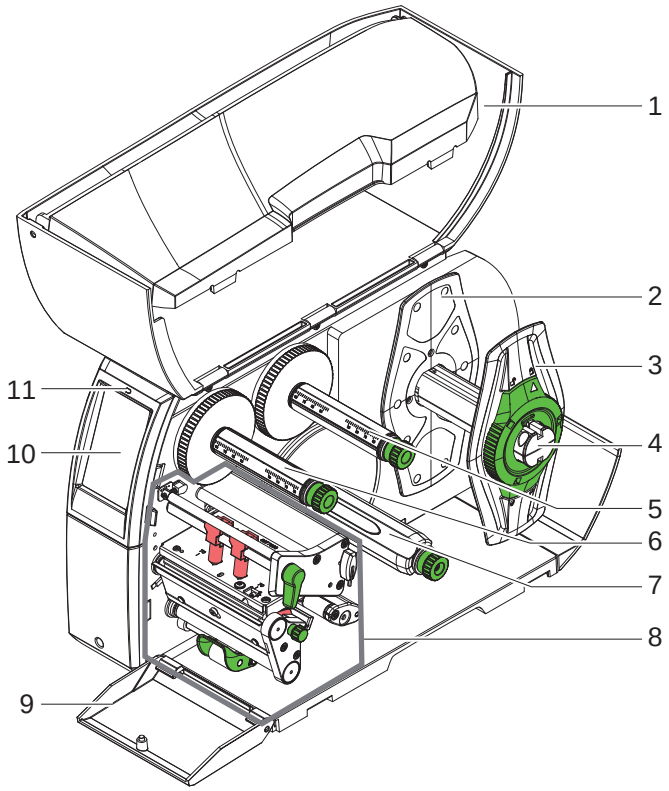

1 Капак
2 Краен ограничител (само при устройства с центрирано направляване на материала)
3 Краен ограничител
4 Държач на ролката
5 Развиващо устройство на трансферното фолио
6 Навиващо устройство на трансферното фолио
7 Вътрешно навиващо устройство*
8 Печатаща механична част
9 Капак*
10 Сензорен дисплей
11 LED „Устройството е включено“

* не при всички видове

Фигура 1 Преглед

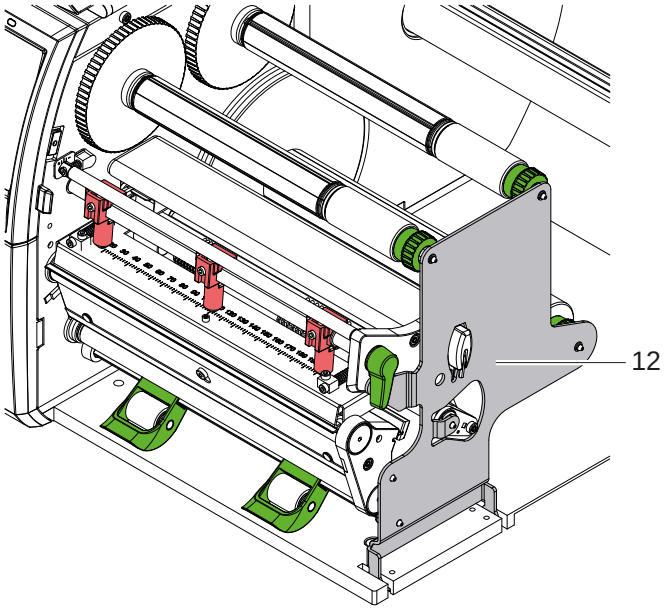

12 Подпора *

* само при SQUIX 8.3

Фигура 2 Опора SQUIX 8.3

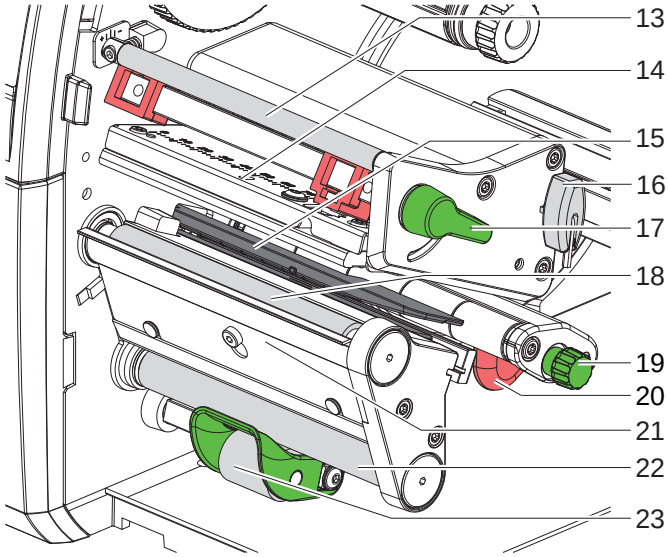

13 Направляващо устройство за трансферното фолио
14 Винкел с печатаща глава
15 Светлинна бариера за етикети
16 Шестостенен ключ
17 Лост за застопоряване на печатащата глава
18 Печатащ валяк
19 Регулиращ бутон за водача
20 Водещ елемент
21 Сензор за искане
22 Валяк за обръщане на посоката*
23 Система за притискане*

* не при всички видове

Фигура 3 Механизъм под налягане - устройства с ляво изравнено направляване на материала (освен SQUIX 8.3)

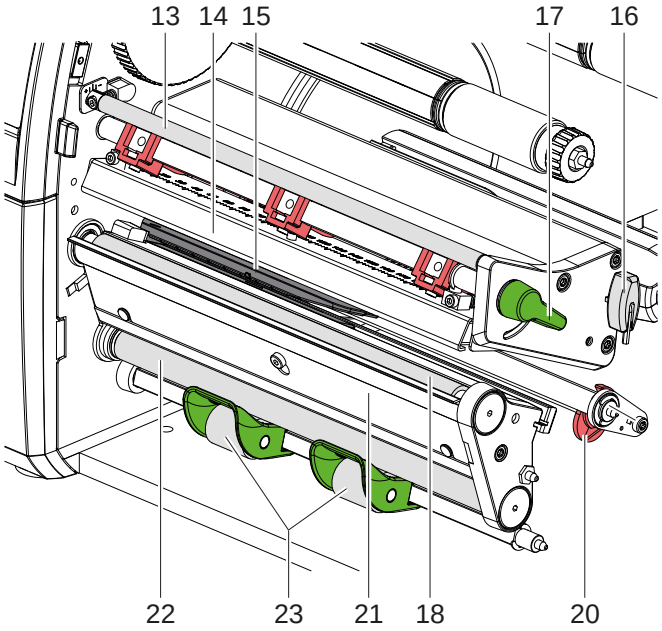

13 Направляващо устройство за трансферното фолио
14 Винкел с печатаща глава
15 Светлинна бариера за етикети
16 Шестостенен ключ
17 Лост за застопоряване на печатащата глава
18 Печатащ валяк
20 Водещ елемент
21 Сензор за искане
22 Валяк за обръщане на посоката*
23 Система за притискане*

* не при всички видове

Фигура 4 Механизъм под налягане SQUIX 8.3

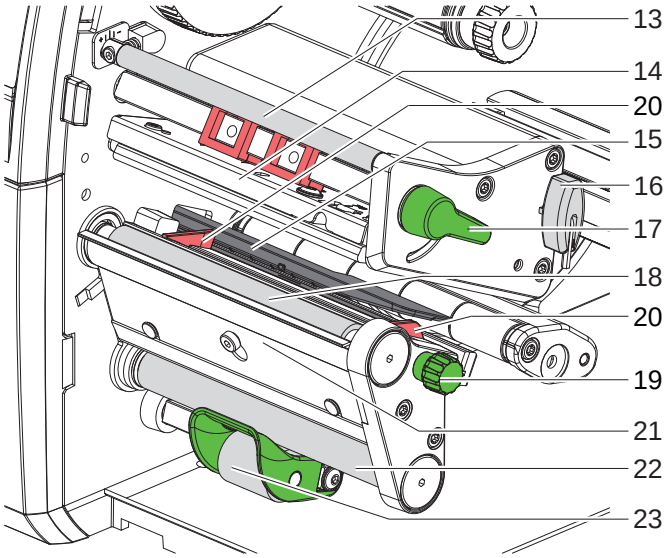

13 Направляващо устройство за трансферното фолио
14 Винкел с печатаща глава
15 Светлинна бариера за етикети
16 Шестостенен ключ
17 Лост за застопоряване на печатащата глава
18 Печатащ валяк
19 Копче за настройка на водещите елементи
20 Водещ елемент
21 Сензор за искане
22 Валяк за обръщане на посоката*
23 Система за притискане*

* не при всички видове

Фигура 5 Механизъм под налягане - устройства с центрирано направляване на материала

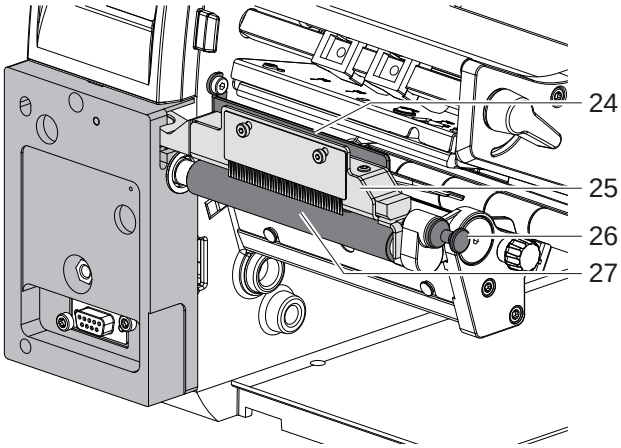

24 Разтоварваща четка
25 Система за притискане
26 Фиксатор
27 Водещ валяк

Фигура 6 Сепаратор на SQUIX MT

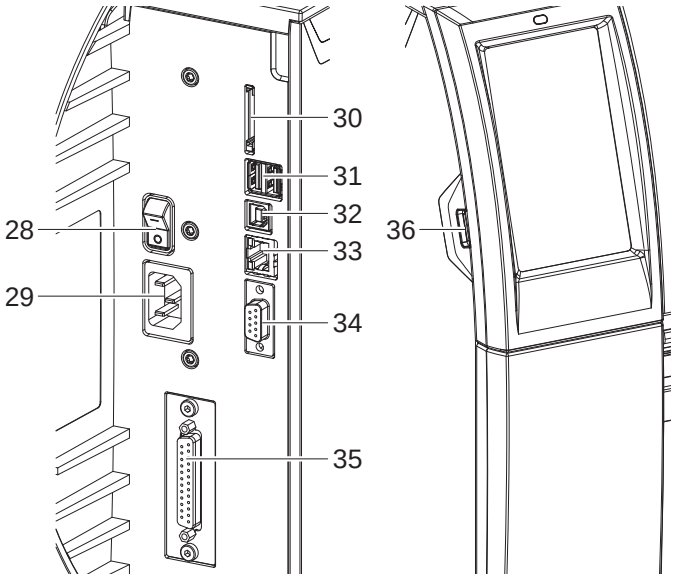

28 Мрежов ключ
29 Гнездо за включване към електрическата мрежа
30 Гнездо за SD карта
31 2 USB хост интерфейса за клавиатурата, скенера, USB паметта или сервизния ключ
32 Интерфейс за високоскоростни устройства USB 2.0
33 Интерфейс Ethernet 10/100 Base T
34 Сериен интерфейс RS-232
35 В/И интерфейс*
36 USB хост интерфейс за клавиатурата, скенера, USB паметта или сервизния ключ

* не при всички видове

Фигура 7 Изводи

2.2 Разопаковане и сглобяване на уреда

▶ Извадете принтера за етикети от кашона.
▶ Проверете принтера за етикети за повреди по време на транспортирането.
▶ Инсталирайте принтера на равна основа.
▶ Отстранете транспортните осигуровки от дунапрен в областта на печатащата глава.
▶ Проверете доставката за комплексност.

Комплект на доставката:

- Принтер за етикети
- Захранващ кабел
- Кабел USB
- Инструкция за експлоатация

∗ Флаш памет за Wi-Fi (Опция)

Забележка!
Запазете оригиналната опаковка за по-късно транспортиране.

Внимание!
Повреда на уреда и печатните материали поради навлажняване и намокряне
▶ **Инсталирайте принтера за етикети само на сухи и защитени от водни пръски места.**

2.3 Инсталиране на флаш паметта за Wi-Fi

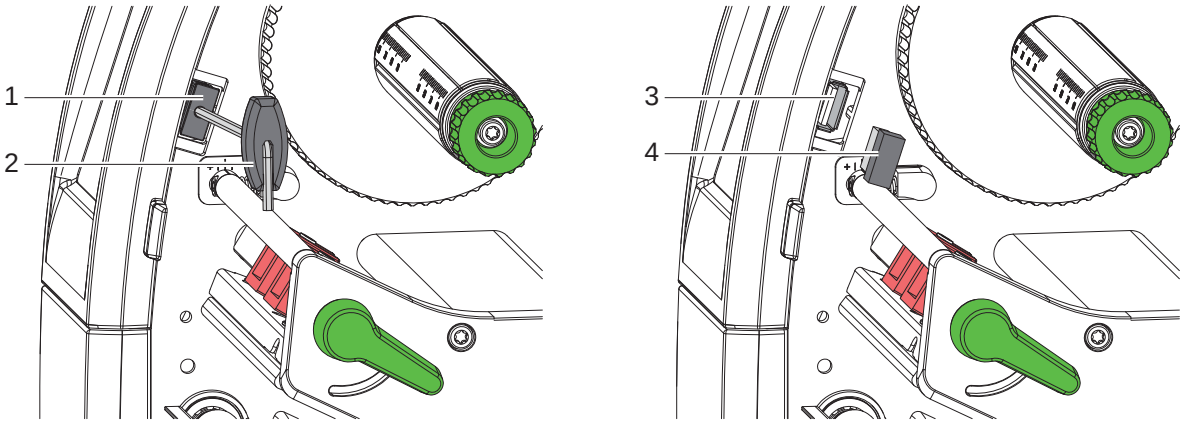

Фигура 8 Инсталиране на флаш паметта за Wi-Fi

▶ Махнете капака (1) с шестостенния ключ (2).
▶ Включете флаш паметта за Wi-Fi (4) в USB извода (3) на полето за обслужване.

2.4 Свързване на уреда

Наличните серийни интерфейси и входове са показани на Фигура 7.

2.4.1 Свързване към електрическата мрежа

Принтерът е оборудван със захранващ блок с широк диапазон. Работата с напрежение на електрическата мрежа 230 V~/50 Hz или 115 V~/60 Hz е възможна, без да са необходими промени в устройството.

1. Уверете се, че уредът е изключен.
2. Включете захранващия кабел в гнездото за включване към електрическата мрежа (29).
3. Включете щепсела на захранващия кабел в заземен електрически контакт.

2.4.2 Свързване към компютър или компютърна мрежа

Внимание!
При неправилно заземяване или липса на заземяване могат да се появят смущения в работата. Уверете се, че всички свързани с принтера за етикети компютри, както и свързващите кабели, са заземени.

▶ Свържете принтера за етикети с компютър или мрежа посредством подходящ кабел.

Подробности за конфигурирането на отделните интерфейси вижте в ▷ Инструкция за конфигуриране.

2.5 Включване на уреда

След като са осъществени всички връзки:

▶ Включете принтера с мрежовия ключ (28).
Принтерът преминава системен тест и след това показва на дисплея (10) системното състояние *Готов*.

3 Сензорен дисплей

Чрез сензорния дисплей потребителят може да управлява работата на принтера, например:

- да прекъсва, продължава или анулира командите за печат;
- да настройва параметри за печат, например ниво на нагряване на печатащата глава, скорост на печат, конфигуриране на интерфейсите, език и час (▷ Инструкция за конфигуриране);
- да управлява самостоятелен режим с карта с памет (▷ Инструкция за конфигуриране);
- да извършва актуализации на фърмуера (▷ Инструкция за конфигуриране).

Някои функции и настройки могат да се управляват и чрез вътрешни за принтера команди със софтуерни приложения или чрез директно програмиране с компютър. Подробности ▷ Инструкция за програмиране

Извършените чрез сензорния дисплей настройки служат като основна настройка на принтера за етикети.

Забележка!
За предпочитане е настройките на различни задачи за печат да се извършват в софтуера.

3.1 Начален екран

	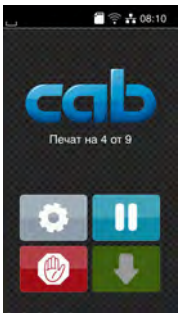	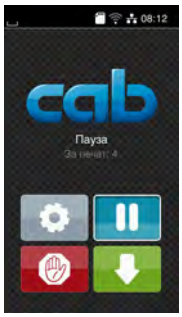	
след включване	по време на печатане	в състояние на пауза	след задача за печатане

Фигура 9 Начален екран

Сензорният екран се задейства чрез директен допир с пръст:

- за да отворите меню или да изберете точка от менюто, докоснете за кратко съответния символ;
- за превъртане в списъците, прокарайте с пръст нагоре или надолу по дисплея.

	Влизане в менюто		Повторение на последния етикет
	Прекъсване на задачата за печат		Кратко натискане: Изтриване на текущата задача за отпечатване Дълго натискане: Изтриване на всички задачи за отпечатване
	Продължаване на задачата за печат		Подаване на етикетите

Таблица 1 Бутони на началния екран

Забележка!
Неактивните бутони не са осветени.

x

3 Сензорен дисплей

При някои конфигурации на софтуера и хардуера върху началния екран се появяват допълнителни символи:

	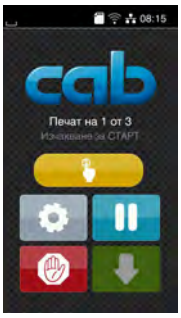	
Печатане по поискване без задача за печатане	Печатане по поискване в задача за печатане	Директно рязане при приложен нож

Фигура 10 Допълнителни бутони на началния екран

	Начало на печатането, включително откъсване, отрязване и т.н. на единичен етикет от задачата за печат.		Задействане на директно рязане без транспортиране на материала.

Таблица 2 Допълнителни бутони на началния екран

В заглавния ред, в зависимост от конфигурацията, е показана различна информация във формата на притурки:

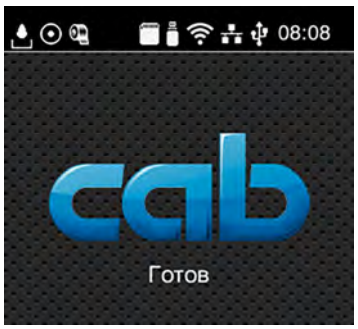

Фигура 11 Притурки в заглавния ред

	За получаването на данни чрез интерфейс сигнализира падаща капка.
	Функцията *Запазване на поток от данни* е активна ▷. Инструкция за конфигуриране Всички получени данни се запазват в .lbl файл.
	Предварително предупреждение за свършване на фолиото ▷ Инструкция за конфигуриране Остатъчният диаметър на работната ролка с фолио е под зададената стойност.
	Инсталирана SD карта
	Инсталирана USB памет
	Wi-Fi – активна връзка Броят на белите дъги показва силата на Wi-Fi сигнала.
	Активна Ethernet връзка
	Активна USB връзка
abc	Активна abc-програма
15:14	Час

Таблица 3 Притурки на началния екран

3.2 Навигация в менюто

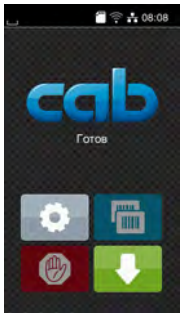	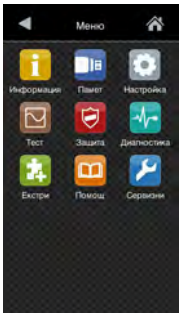	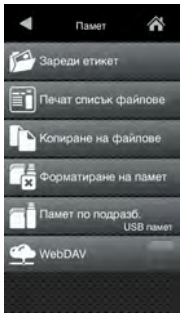
Екран „Старт“	Екран „Избор“	Екран „Параметри/функции“

Фигура 12 Екрани на менюто

- ▶ За влизане в менюто натиснете на екрана „Старт“.
- ▶ Изберете тема в екрана „Избор“.
  Различните теми имат подструктури с други екрани за избор.
  С ◀ се връщате към предишния екран, с 🏠 - към екрана „Старт“.
- ▶ Продължете избора, докато не стигнете до екрана „Параметри/функции“.
- ▶ Изберете функция. Принтерът изпълнява функцията след предварителен диалог.
  - или -
  Изберете параметър. Възможностите за настройка зависят от вида на параметъра.

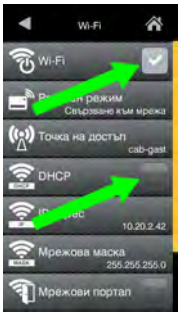	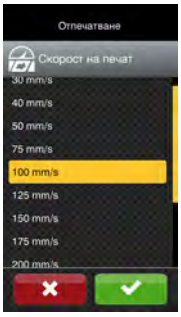	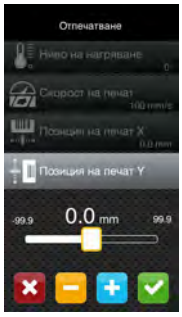	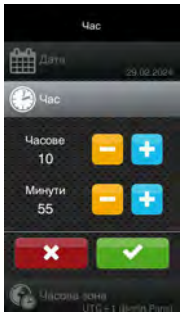
логически параметър	параметър за избор	цифров параметър	Дата/час

Фигура 13 Примери за настройка на параметри

	Регулатор с плъзгач за груба настройка на стойността
	Постепенно намаляване на стойността
	Постепенно увеличаване на стойността
	Напускане без запазване на настройката
	Напускане със запазване на настройката
	Параметърът е изключен, привеждането в действие включва параметъра.
	Параметърът е включен, привеждането в действие изключва параметъра.

Таблица 4 Бутони

Забележка!
За настройки и обикновен монтаж използвайте доставения шестостенен ключ, който се намира в долната част на печатащия модул. За описаните тук работи не са необходими други инструменти.

4.1 Завъртане от и към опорен ъгъл SQUIX 8.3

За допълнителна опора на модула на валяка и печатащата глава, както и на устройството за навиване на трансферното фолио, SQUIX 8.3 е оборудван с опорен ъгъл (1).

Забележка!
За поставяне и изваждане на материала като допълнение към описаните в следващите раздели действия трябва опорният ъгъл на SQUIX 8.3 да се извади и постави обратно на позиция.

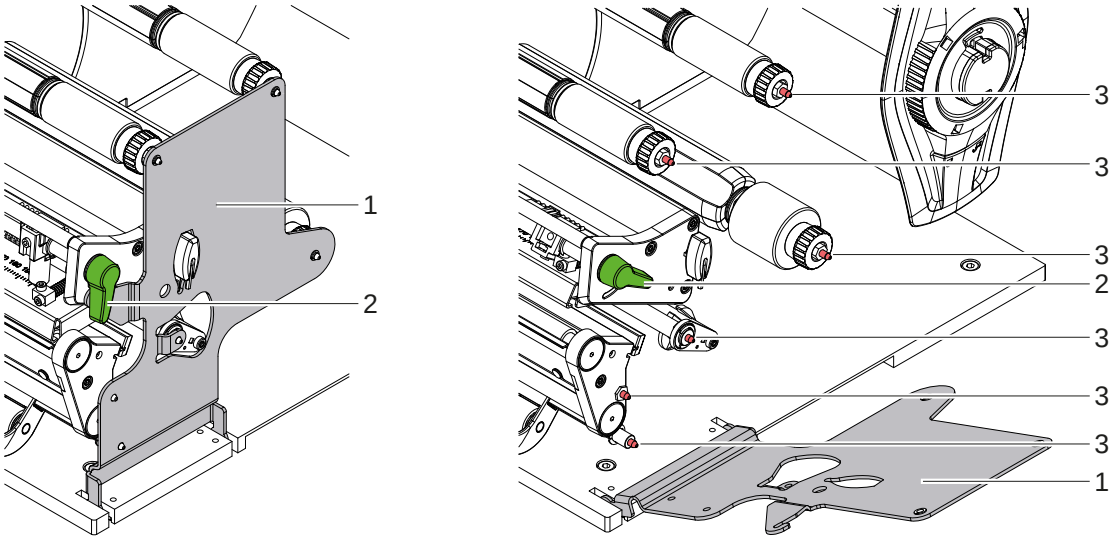

Фигура 14 Опорен ъгъл SQUIX 8.3

Завъртане на опорния ъгъл навън

- ▶ Отворете капака.
- ▶ Завъртете лоста (2) по посока, обратна на часовниковата стрелка, за да повдигнете печатащата глава.
- ▶ Завъртете опорния ъгъл (1) навън.
  Етикетите и транспортното фолио могат да бъдат поставени или свалени.

Завъртане на опорния ъгъл навътре

- ▶ Завъртете лоста (2) обратно на часовниковата стрелка докрай.
- ▶ Завъртете опорния ъгъл (1) навътре. Уверете се, че всички захващащи щифтове (3) влизат в отворите на опорния ъгъл.
- ▶ Завъртете лоста (2) по посока на часовниковата стрелка, за да блокирате печатащата глава.

Внимание!
Загуба на качество на отпечатано изображение.

- ▶ **Използвайте и регулирайте принтера само при поставен на позиция опорен ъгъл!**

Режимът на отпечатване не се прекъсва при изваден от позиция опорен ъгъл, въпреки това може да възникнат значителни загуби на качество в отпечатаното изображение.

4.2 Поставяне на ролковия материал

4.2.1 Поставяне на ролката с материала върху държача на ролката

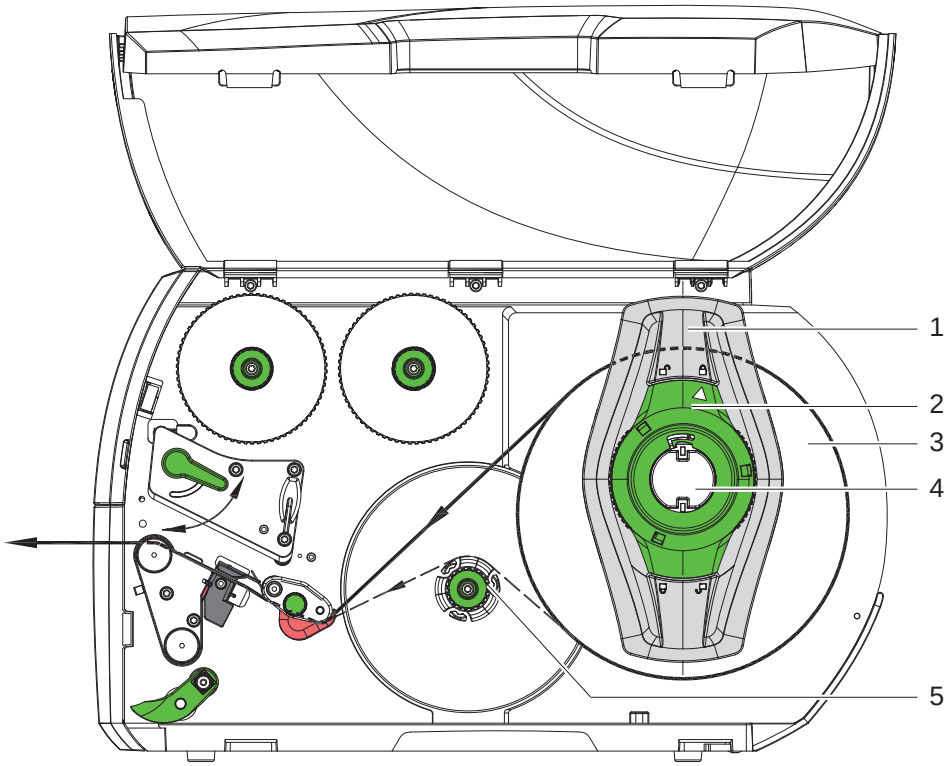

Фигура 15 Поставяне на ролковия материал

1. Отворете капака.
2. Завъртете регулиращия пръстен (2) в посока, обратна на часовниковата стрелка, така че стрелката да показва символа 🔓, като по този начин се освобождава крайният ограничител (1).
3. Свалете крайния ограничител (1) от държача на ролката (4).
4. Поставете ролката с материала (3) върху държача на ролката (4) така, че използваната за печатане страна на материала да показва нагоре.
5. ∗ Устройства с изравнено вляво направляване на материала
   Поставете краен ограничител (1) на държача на ролките (4) и премествайте дотогава, докато ролката на материала прилегне до корпуса, а крайният ограничител (1) до ролката (3) и при преместването се почувства явно съпротивление.
   ∗ Устройства с центрирано направляване на материала
   Поставете краен ограничител (1) на държача на ролките (4) и премествайте дотогава, докато двата крайни ограничителя прилегнат до ролката на материала (3) и при преместването се почувства явно съпротивление.
6. Завъртете регулиращия пръстен (2) в посока, обратна на часовниковата стрелка, така че стрелката да показва символа 🔒, като по този начин крайният ограничител (1) се фиксира върху държача на ролката.
7. Развиване на по-дълги ленти с етикети:
   За режим на подаване или навиване: около 60 см
   За режим на откъсване: около 40 см

4.2.2 Поставяне на етикетите в печатащата глава

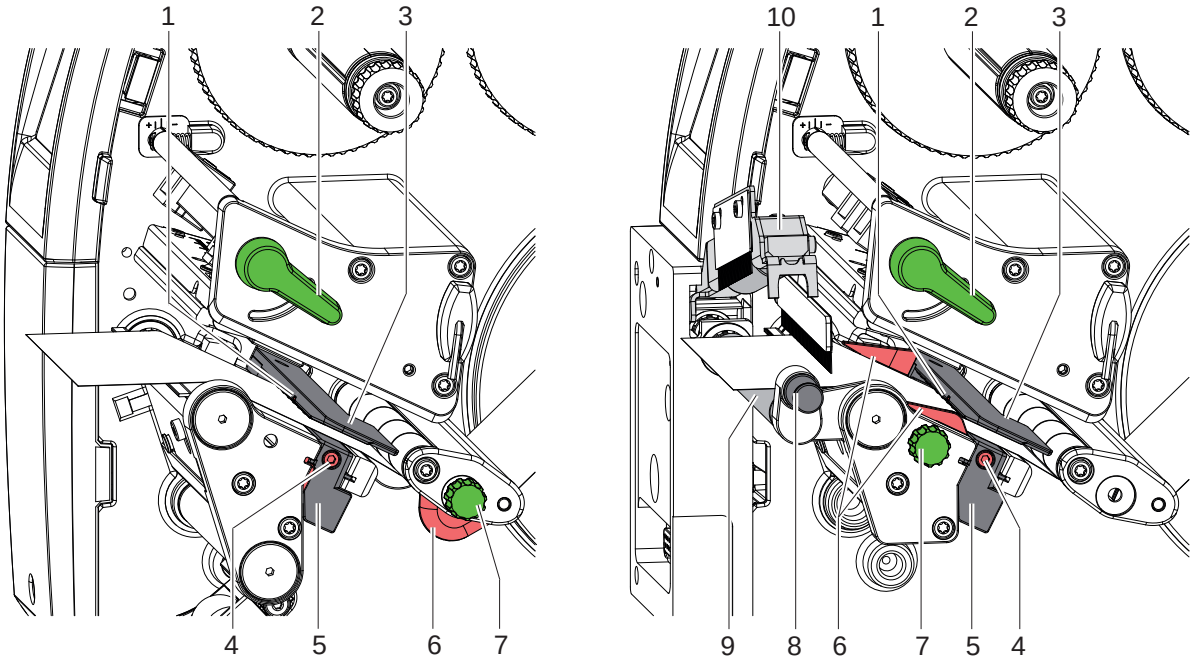

Устройства с ляво изравнено направляване на материала

Устройства с центрирано направляване на материала

Фигура 16 Поставяне на етикетите в печатащата глава

1. Завъртете лоста (2) по посока, обратна на часовниковата стрелка, за да повдигнете печатащата глава.
2. ∗ SQUIX MT: Издърпайте фиксатора (8). Системата за притискане (10) се отмята нагоре.
3. Настройте крайния ограничител (6) с помощта на копчето с рифелована глава (7), съотв. при SQUIX 8.3, директно на ръка така, че
   ∗ при устройства с изравнено вляво направляване на материала последният да пасва между крайния ограничител и корпуса.
   ∗ Устройства с центрирано направляване на материала материалът пасва между двата крайни ограничителя.
4. Прокарайте лентата с етикетите над вътрешното навиващо устройство към печатащата част.
5. Прокарайте лентата с етикетите през светлинната бариера за етикетите (3) така, че тя да излезе от печатащата част между печатащата глава и печатащия валяк.
6. ∗ SQUIX MT: Прокарайте след това лентата с етикети през системата за притискане (10) и водещия валяк (9) на разделителя, затегнете фиксатора, натиснете надолу системата за притискане (10) и я фиксирайте с фиксатора.
7. Позиционирайте така крайния ограничител (6), че материалът да се направлява без скоби.

4.2.3 Настройване на светлинната бариера за етикетите

За настройване към материала за етикетите, светлинната бариера за етикетите може да бъде преместена напречно на посоката на движение на хартията. Сензорът (1) на светлинната бариера за етикетите се вижда отпред при поглеждане през печатащия модул и е маркиран с резка в държача на светлинната бариера. Освен това при включен принтер на позицията на сензора свети жълт светодиод.

▶ Отвинтете винта (4).

▶ Позиционирайте светлинната бариера за етикетите с ръчката (5) така, че сензорът (1) да може да регистрира липсата на етикет, респективно рефлексната или перфорационна маркировка.

–или, когато формата на етикетите не е правоъгълна, -

▶ Регулирайте светлинната бариера за етикетите с ръчката (5) спрямо предния край на етикета по посока на движение на хартията.

▶ Затегнете винта (4).

Само за работа в режим на откъсване:

▶ Завъртете лоста (2) по посока на часовниковата стрелка, за да блокирате печатащата глава.

Етикетите са поставени за работа в режим на откъсване.

4.2.4 Навиване на етикетите в режим на навиване

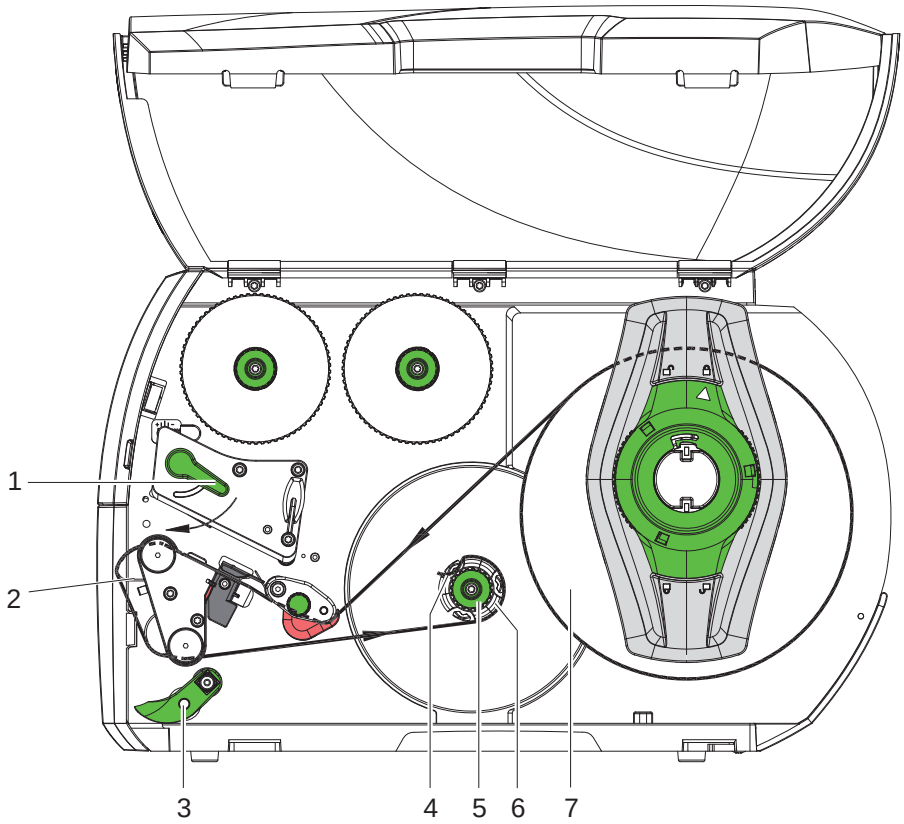

Фигура 17 Направляване на етикетите в режим на навиване

В режима на навиване след отпечатването етикетите се навиват отново вътре за по-късна употреба.

1. За режима на навиване инсталирайте планката за обръщане на посоката (▷ 4.5 на страница 22).
2. Свалете системата за притискане (3) от валяка за обръщане на посоката.
3. Прекарайте лентата с етикетите през планката за обръщане на посоката (2) към вътрешното навиващо устройство (6).
4. Задръжте навиващото устройство (6) и завъртете до упор въртящото се копче (5) по посока на часовниковата стрелка.
5. Пъхнете лентата с етикетите под скобата (4) на навиващото устройство и завъртете копчето (5) до упор по посока, обратна на часовниковата стрелка.
   Навиващото устройство се разтваря и по този начин лентата с етикетите се затяга.
6. Завъртете навиващото устройство (6) по посока, обратна на часовниковата стрелка, за да обтегнете лентата с етикетите.
7. Завъртете лоста (1) по посока на часовниковата стрелка, за да блокирате печатащата глава.

Етикетите са поставени за работа в режим на навиване.

4.2.5 Сваляне на навитата ролка

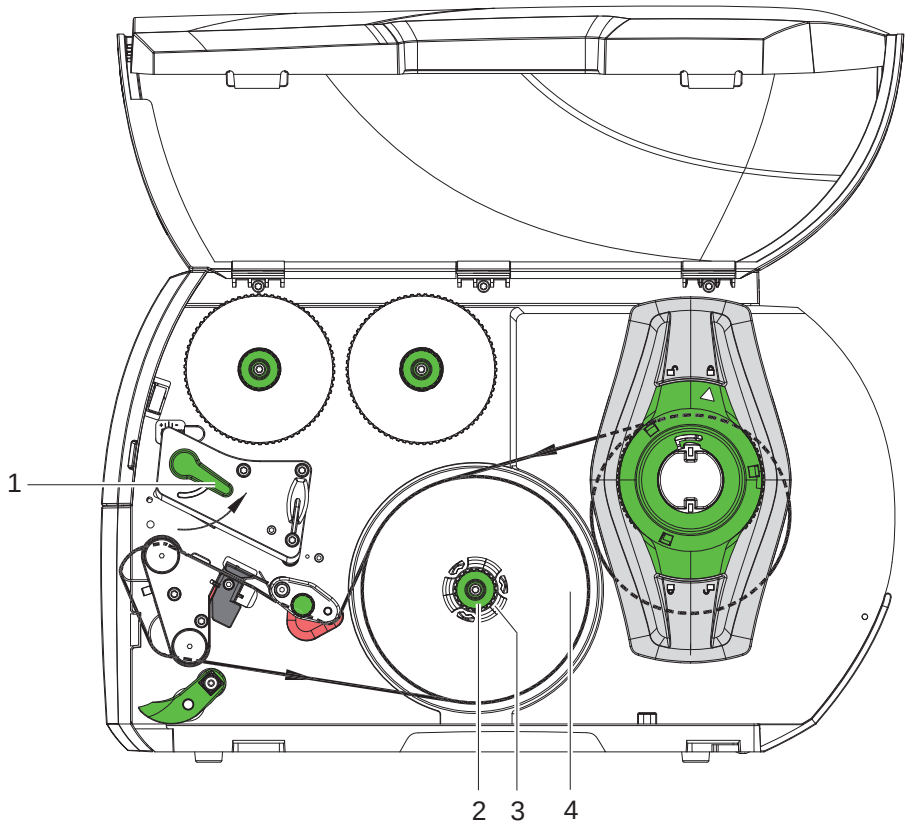

Фигура 18 Сваляне на навитата ролка

1. Завъртете лоста (1) по посока, обратна на часовниковата стрелка, за да повдигнете печатащата глава.
2. Отрежете лентата с етикети и я навийте изцяло върху навиващото устройство (3).
3. Задръжте навиващото устройство (3) и завъртете копчето (2) по посока на часовниковата стрелка. Шпинделът на навиващото устройство се отпуска и навитата ролка (4) се освобождава.
4. Свалете навитата ролка (4) от навиващото устройство (3).

4.2.6 Навиване на носещия материал в режим на подаване

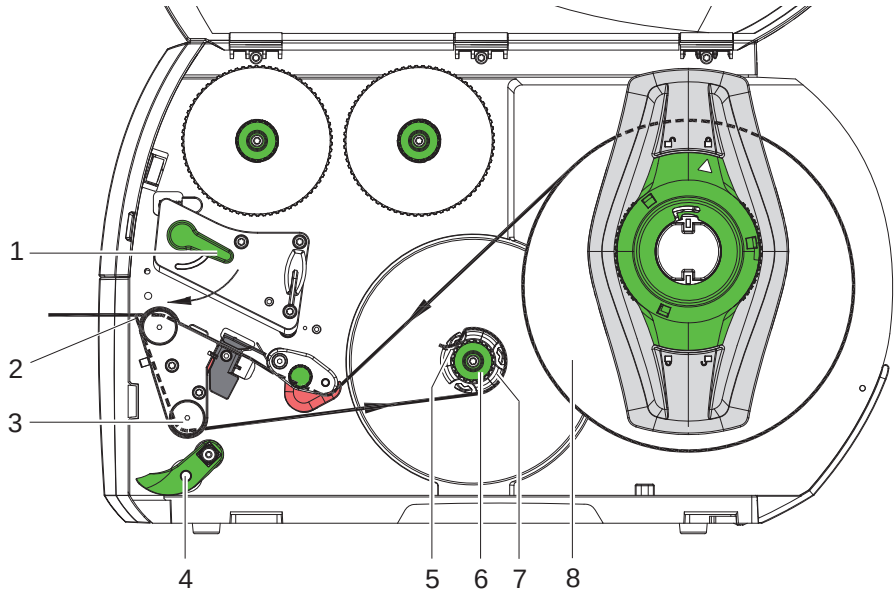

Фигура 19 Прекарване на материала в режим на подаване

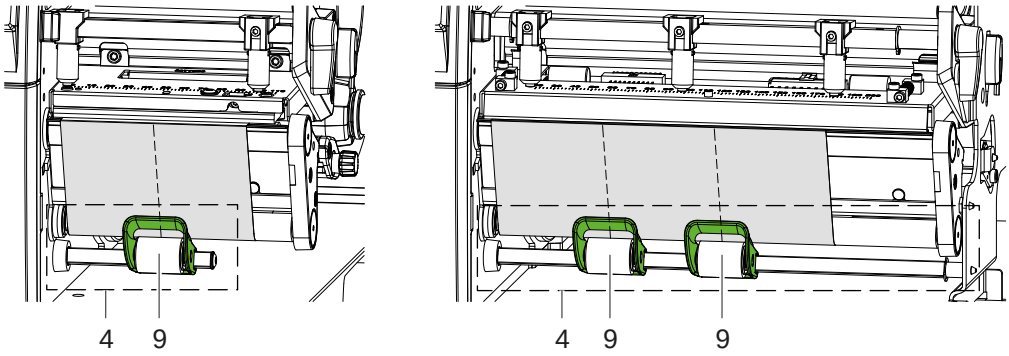

SQUIX 2, 4, 4.3, 6.3 SQUIX 8.3

Фигура 20 Подравняване на притискащите ролки

В режим на подаване след отпечатване етикетите се отделят и вътре се навива само носещият материал.

1. Повдигнете системата за притискане (4) от валяка за обръщане на посоката (3).
2. Отстранете етикетите от носещия материал от първите 100 мм на лентата с етикетите.
3. Прекарайте лентата през сензора за искане (2) и валяка за обръщане на посоката (3) към навиващото устройство (7).
4. Задръжте навиващото устройство (7) и завъртете копчето (6) до упор по посока на часовниковата стрелка.
5. Вкарайте носещия материал под скобата (5) на навиващото устройство (7) и изравнете външния ръб на лентата с резервната ролка (8).
6. Завъртете до упор копчето (6) по посока, обратна на часовниковата стрелка.
   Навиващото устройство се разтваря и по този начин лентата се затяга.
7. Завъртете навиващото устройство (7) в посока, обратна на часовниковата стрелка, за да обтегнете материала.
8. ∗ SQUIX 2, 4, 4.3, 6.3: Позиционирайте притискащата ролка (9) в средата на ширината на етикета.
   ∗ SQUIX 8.3: Позиционирайте притискащите ролки (9) на 1/3 и 2/3 от ширината на етикета.
9. Отклонете системата за притискане (4) от валяка за обръщане на посоката (3).
10. Завъртете лоста (1) по посока на часовниковата стрелка, за да блокирате печатащата глава.

Етикетите са поставени за работа в режим на подаване.

4.3 Зареждане на етикети Leporello

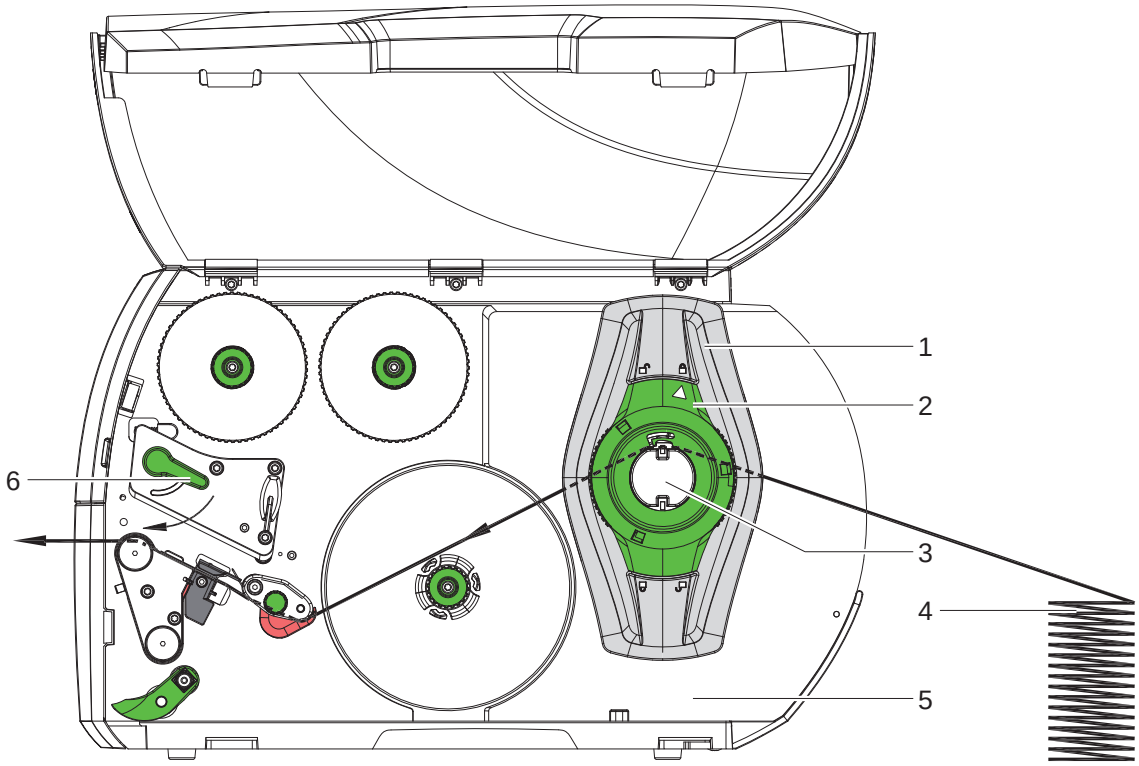

Фигура 21 Движение на хартията с етикети, нагънати на хармоника

1. Завъртете регулиращия пръстен (2) в посока, обратна на часовниковата стрелка, така че стрелката да показва символа 🔓, като по този начин се освобождава крайният ограничител (1).
2. Регулирайте крайния ограничител (1) така, че ∗ устройства с изравнено вляво направляване на материала материалът да пасва между крайния ограничител и корпуса.
   ∗ Устройства с центрирано направляване на материала материалът пасва между двата крайни ограничителя.
3. Поставете купчината с етикети (4) зад принтера. Внимавайте етикетите да са от горната страна на лентата.
4. Прекарайте лентата с етикетите над държача на ролката (3) към печатащия модул.
5. Премествайте крайния ограничител (1) дотогава, докато лентата с етикетите не допре до монтажния панел (5) и крайния ограничител (1), съответно двата крайни ограничителя, без да се притиска или мачка.
6. Завъртете регулиращия пръстен (2) в посока, обратна на часовниковата стрелка, така че стрелката да показва символа 🔒, като по този начин крайният ограничител (1) се фиксира върху държача на ролката.
7. Поставете лентата с етикетите в печатащата глава (▷ 4.2.2 на страница 16).
8. Настройте светлинната бариера за етикетите (▷ 4.2.3 на страница 16).
9. Настройка на системата за бутони с натиск (▷ 4.4 на страница 21).
10. Завъртете лоста (6) по посока на часовниковата стрелка, за да блокирате печатащата глава.

4.4 Настройка на системата за бутони с натиск

Устройства с ляво изравнено направляване на материала

Печатащата глава е притисната с два плъзгача. Позицията на външния плъзгач трябва да бъде настроена спрямо широчината на използвания материал за етикети, за да се

- постигне равномерно качество на печата по цялата широчина на етикета,
- избегнат гънки по продължение на трансферното фолио,
- предотврати преждевременното износване на печатащия валяк и на печатащата глава.

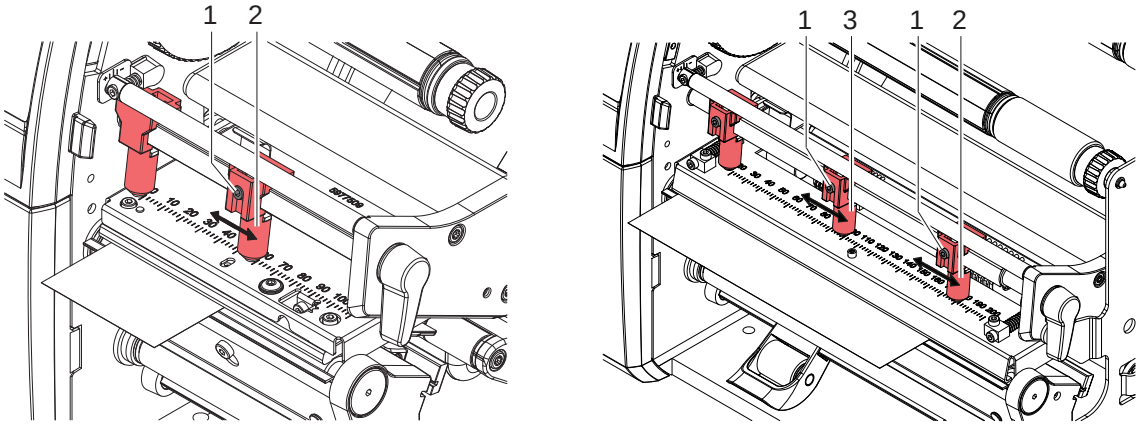

Фигура 22 Настройка на системата за бутони с натиск - устройства с изравнено вляво направляване на материала

▶ Развийте щифта с резба (1) на външния плъзгач (2) с шестостенния ключ.

▶ Позиционирайте външния плъзгач (2) над външния край на етикета.

▶ Затегнете щифта с резба (1).

▶ При SQUIX 8.3 подравнете средния плъзгач (3) спрямо средата на етикета.

Устройства с центрирано направляване на материала

Печатащата глава е притисната с два плъзгача (1), които в основно положение са позиционирани в средата на винкелния профил. Тази настройка може да бъде запазена за повечето приложения.

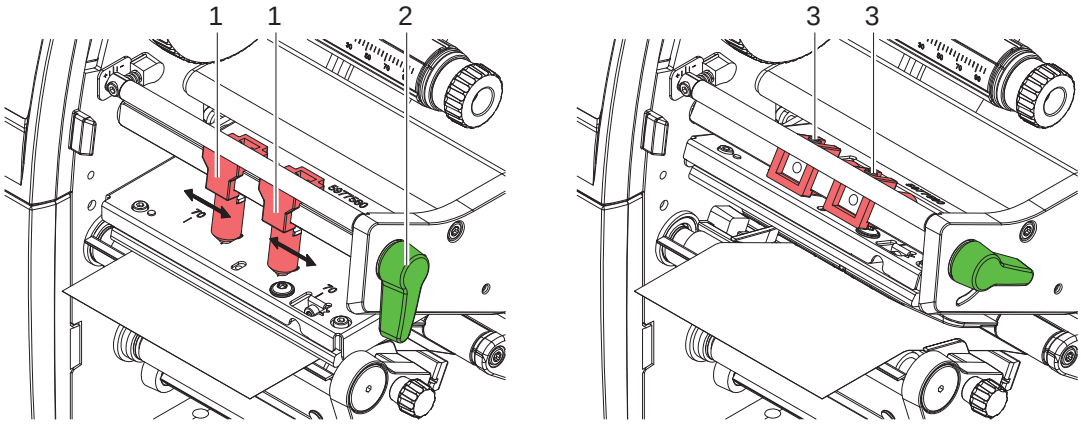

Фигура 23 Настройка на системата за бутони с натиск - устройства с центрирано направляване на материала

Ако при използване на много широки материали се получават просветлявания на отпечатъка по краищата, плъзгачите могат да бъдат регулирани:

▶ Отвинтете с шестостенен ключ щифтовете с резба (3) на двата плъзгача (1).

▶ Завъртете лоста (2) по посока на часовниковата стрелка, за да блокирате печатащата глава.

▶ Плъзнете плъзгача до стойност 70 на скалата.

▶ Затегнете щифтовете с резба (3).

4.5 Сваляне и поставяне на планката за обръщане на посоката и ръба за подаване или откъсване

За да се пренастрои принтерът за друг режим на работа, евентуално трябва да се монтира планка за обръщане на посоката (2a), съответно сензор за искане (2b) или откъсване (2c).

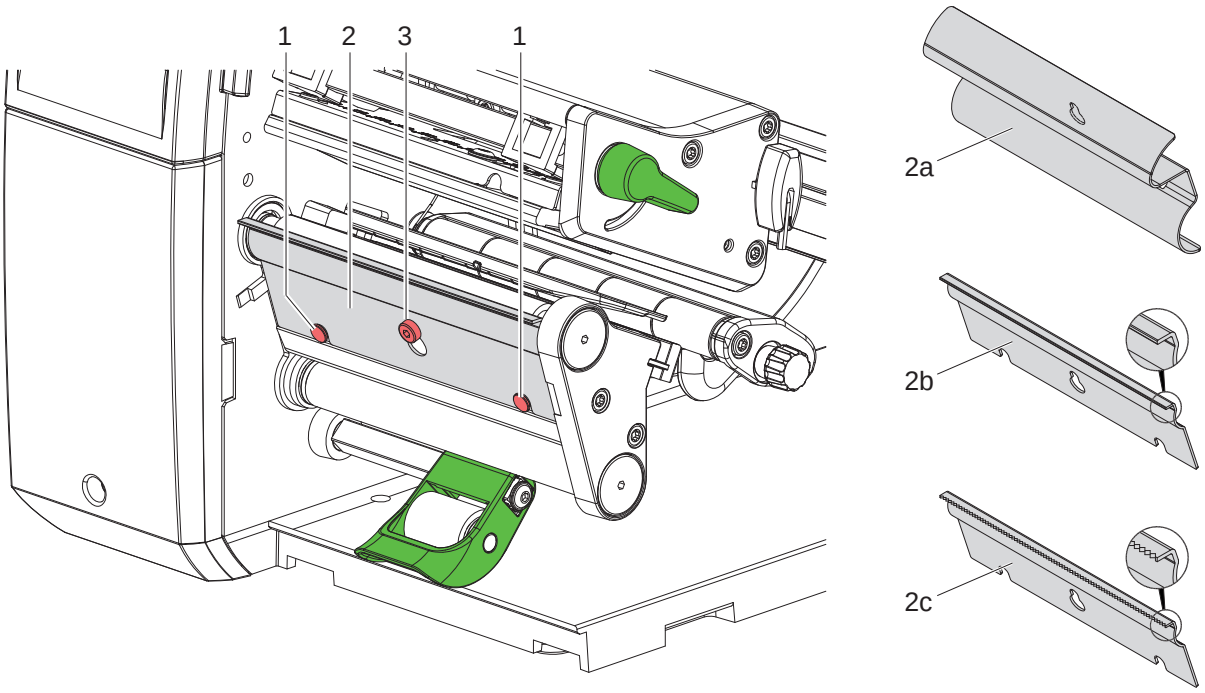

Фигура 24 Сваляне и поставяне на планката за обръщане на посоката, сензора за искане или откъсване

Сваляне на планката

- ▶ Развийте винта (3) с няколко оборота.
- ▶ Тласнете планката (2) нагоре и я свалете.

Поставяне на планката

- ▶ Поставете планката (2) върху винта (3), тласнете я надолу зад щифта (1).
- ▶ Затегнете винта (3).

4.6 Поставяне на трансферното фолио

Забележка!
При печат с директно прехвърляне не поставяйте трансферно фолио и отстранете евентуално вече поставено трансферно фолио.

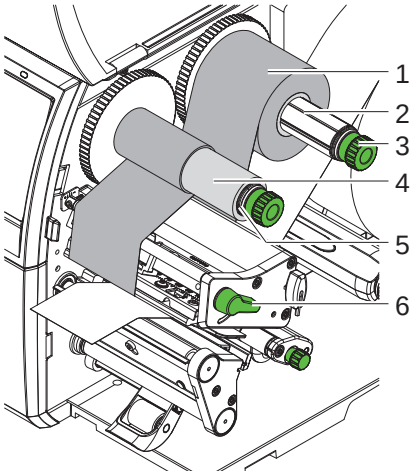

Устройства с ляво изравнено направляване на материала

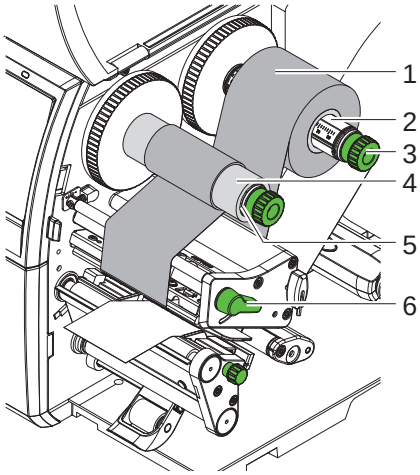

Устройства с центрирано направляване на материала

Фигура 25 Поставяне на трансферното фолио

1. Преди поставянето на трансферното фолио почистете печатащата глава (▷ 6.3 на страница 27).
2. Завъртете лоста (6) по посока, обратна на часовниковата стрелка, за да повдигнете печатащата глава.
3. Тласнете ролката с трансферното фолио (1) към развиващото устройство (2) така, че цветното покритие на фолиото да е обърнато надолу при развиването.
4. ∗ Устройства с изравнено вляво направляване на материала
   Преместете ролка (1) до ограничителя.
   ∗ Устройства с центрирано направляване на материала
   Позиционирайте ролка (1) така върху устройството за навиване, че двата края на ролката да са разположени при еднакви стойности на скалата.
5. Задръжте ролката с трансферното фолио (1) и въртете копчето на развиващото устройство (3) в посока, обратна на часовниковата стрелка, докато ролката с трансферното фолио не се фиксира.
6. Поставете подходяща сърцевина за трансферното фолио (4) на навиващото устройство за трансферното фолио (5) и я фиксирайте по същия начин.
7. Транспортното фолио се прекарва през печатния модул, както е посочено на Фигура 26.
8. Фиксирайте началото на трансферното фолио с лепенка към сърцевината на трансферното фолио (4). Спазвайте обратната на часовниковата стрелка посока на въртене на навиващото устройство за трансферното фолио.
9. Завъртете навиващото устройство за трансферното фолио (5) по посока, обратна на часовниковата стрелка, за да изгладите трансферното фолио по дължина.
10. Завъртете лоста (6) по посока на часовниковата стрелка, за да блокирате печатащата глава.

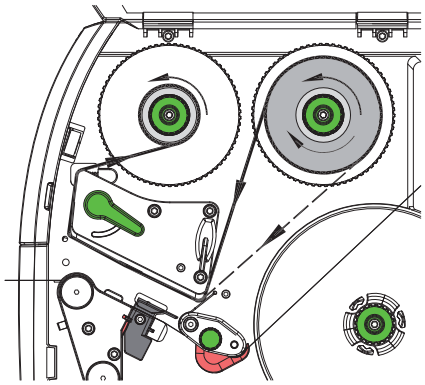

Фигура 26 Движение на трансферното фолио

4.7 Настройване на движението на трансферното фолио

Образуването на гънки при движението на трансферното фолио може да доведе до дефекти в отпечатъка.
За предотвратяване на образуването на гънки може да се регулира обръщането на трансферното фолио (3).

Забележка!
Неправилна настройка на системата за притискане на главата може също да доведе до образуване на гънки при движението на фолиото
(▷ 4.4 на страница 21).

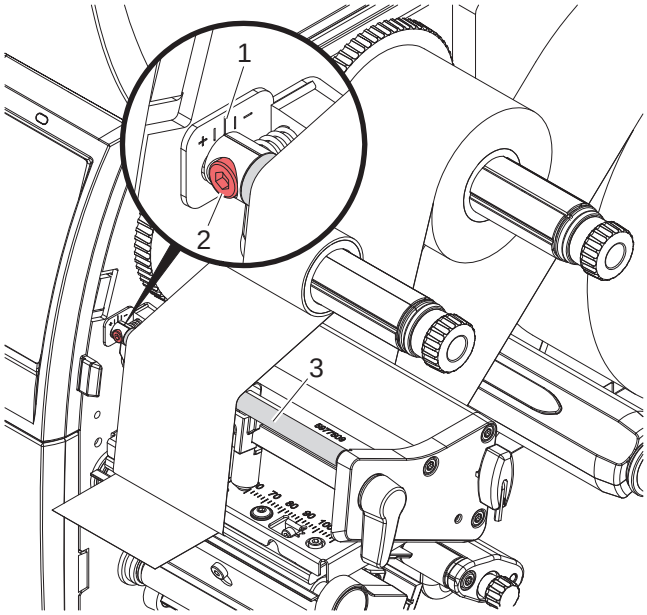

Фигура 27 Настройване на движението на трансферното фолио

Забележка!
Регулирането може да се извърши най-добре по време на режима на печат.

1. Отчетете настройката на скалата (1) и при необходимост я запишете.
2. Завъртете винта (2) с шестостенния ключ и наблюдавайте поведението на фолиото.
   В посока „+“ се опъва вътрешният край на трансферното фолио, в посока „-“ – външният край.

Внимание!
Повреда на печатащата глава поради неправилна работа!

- ▶ **Не докосвайте долната страна на печатащата глава с пръсти или остри предмети.**
- ▶ **Внимавайте да няма замърсявания по етикетите.**
- ▶ **Внимавайте повърхността на етикетите да бъде гладка. Грапавите етикети действат като шкурка и намаляват продължителността на живот на печатащата глава.**
- ▶ **Печатайте с възможно най-ниска температура на печатащата глава.**

Принтерът е готов за работа, когато всички връзки са направени и етикетите, съответно трансферното фолио, са поставени.

5.1 Синхронизиране на движението на хартията

След поставянето на материала за етикетите в режим на подаване или отрязване е необходимо синхронизиране на движението на хартията. При него първият разпознат от сензора за етикети етикет отива в положение за печат и всички намиращи се преди него етикети се транспортират за излизане от принтера. Това предотвратява подаването на празни етикети заедно с първия отпечатан етикет в режима на подаване, съответно отрязването на грешна дължина на първия отрязък в режима на отрязване. И при двата случая първият етикет може да се окаже негоден.

- ▶ Натиснете , за да стартирате синхронизирането.
- ▶ Отстранете подадените при подаване напред, съответно отрязаните празни етикети.

Забележка!
Ход за синхронизиране не е необходим, когато печатащата глава не е била отваряна между различните задачи за печат, дори когато принтерът е бил изключен.

5.2 Режим на откъсване

В режим на откъсване се отпечатват етикети или непрек. носител. Задачата за печат се обработва без прекъсване. След отпечатването лентата с етикетите се откъсва ръчно. За този режим на работа трябва да бъде монтиран ръбът за откъсване ▷ 4.5 на страница 22.

5.3 Режим на подаване

В режим на подаване след отпечатването етикетите се отлепват автоматично от носещия материал и се подготвят за вземане. Носещият материал се навива вътре в принтера.

Режимът на работа е възможен само с модели на принтери с версия за подаване.

Внимание!
Режимът на подаване трябва да бъде активиран в софтуера.
При директното програмиране това става с „Команда П“ ▷ Инструкция за програмиране.

- В най-простия случай режимът на подаване може да бъде управляван чрез сензорния дисплей без използването на допълнителен модул:
- ▶ Стартирайте задача за печатане с активиран режим на подаване.
- ▶ Отделните ходове на подаване се стартират със задействане на на сензорния дисплей.
- При работа със светлинна бариера на подаването от серията PS наличието на етикет в позицията за подаване се установява сензорно, така че веднага след вземането на етикет може да бъде отпечатан и подаден следващият ▷ отделна документация.
- При употребата на апликатори етикетите могат да се нанасят върху продукта веднага след отпечатването ▷ отделна документация.

5.4 Вътрешно навиване

След отпечатването етикетите се навиват вътре отново заедно с носещия материал за по-късна употреба. Режимът на работа е възможен само с модели на принтери с версия за подаване. Вместо сензора за искане трябва да се монтира допълнително планка за обръщане на посоката ▷ 4.5 на страница 22.

5.5 Потискане на връщането (само SQUIX MT)

Забележка!
Обратният ход на началото на материала към печатащата глава в режима на рязане или между поръчките за печат не е разрешен за SQUIX MT.

За предотвратяване на обратния ход:

▶ В драйвера на принтера на **Print Settings > Advanced Setup > Options**

- деактивирайте настройката **„Single buffer mode“** (Режим единичен буфер).

или

▶ в директното програмиране ▷ Инструкция за програмиране

- не използвайте команда **O S**.

5.6 Предотвратяване загуби на материал (само SQUIX MT)

Внимание!

Загуба на материал!

В SQUIX MT не е разрешено връщане на материала от режещия ръб към печатащата глава от съображения за безопасно направляване на материала.

При всяко прекъсване на задача за непрекъснат печат това води до следното:

- **Текущият отрязък се отпечатва, прокарва се през ножа и се отрязва. Между печатащата глава и ножа остава неотпечатан материал.**
- **При подновяване на печатането материалът между печатащата глава и ножа не се издърпва обратно. Печатането продължава върху намиращото се под печатащата глава място.**
- **Поради това се получават неотпечатани и вследствие на това неизползваеми отрязъци.**
- **При използване на нож загубата на материал е най-малко 50 мм за непрек. носител.**
  При използването на структурирани материали, при които отпечатъкът трябва да бъде синхронизиран с транспортирането на материала, загубата може да стигне до дължина от 300 мм.

За да се намали загубата на материал, трябва да бъдат намалени прекъсванията на задачите за непрекъснат печат:

▶ **Задачата за печат трябва да се прекъсва само в случай на крайна необходимост.**

▶ **Да се избягват задачи с малък брой отрязъци, особено задачи само с един отрязък.**

Оптимизиране на предаването на данни

Ако следващи един след друг отрязъци съдържат различна информация, вътрешната структура на изображението трябва да бъде завършена в паметта, преди отпечатването на предишната част да приключи!
В противен случай, първият отрязък ще се придвижи към ножа, без следващият отрязък да е отпечатан. Отпечатването на втория отрязък ще започне едва след като бъде отрязан първият.

Затова е необходимо предаваните за различните отрязъци данни да се намалят до минимум, т.е. да се откажете от предаването на пълно описание на етикета за всеки етикет и да се предава само сменящото се съдържание:

▶ В драйвера на принтера в **General > Print Settings > Advanced Setup > Options** активирайте настройката **"Приложи оптимизацията за целия софтуер".**

или

▶ В директното програмиране използвайте командата за заместване **R** за смяна на съдържанието.
▷ Инструкция за програмиране

6 Почистване

6.1 Указания за почистване

Опасност!
Съществува опасност за живота вследствие на токов удар!
▶ **Преди работи по поддръжката винаги изключвайте принтера от електрическата мрежа.**

Принтерът за етикети изисква много малко поддръжка.

Важно е редовното почистване на глава с директно прехвърляне. Това гарантира еднакво добър отпечатък и допринася значително за предотвратяване на преждевременното износване на печатащата глава.

Останалата поддръжка се ограничава до месечно почистване на апарата.

Внимание!
Повреда на принтера при използване на силни почистващи препарати!
Не използвайте абразивни препарати или разтворители за почистване на външните повърхности или модулите.

Препоръчителни почистващи препарати	
Печатащ валяк и валяк за обръщане на посоката	Препарат за почистване на валяк W1 (Арт. № 9200051)
Печатен ред и фотоклетка	Изопропанол >99,9%
Други повърхности на устройството	Изопропанол 70 – 100%

Таблица 5 Препоръчителни почистващи препарати

▶ Отстранявайте праха и хартиените власинки в областта за печатане с мека четка или прахосмукачка.

6.2 Почистване на печатащия валяк

Замърсяванията по печатащия валяк могат да доведат до влошаване на качеството на печата и проблеми при подаването на материала.

▶ Отметнете печатащата глава.
▶ Извадете етикетите и трансферното фолио от принтера.
▶ Отстранете отлаганията с препарат за почистване на валяци W1 и мека кърпа.
▶ Изчакайте около 2 до 3 минути преди повторното пускане на принтера в експлоатация.
▶ Ако има признаци за повреда на валяка, сменете го. ▷Инструкция за обслужване

6.3 Почистване на главата

Периодичност на почистване:	Печат с директно прехвърляне	– след всяка смяна на ролката с етикети
	Печат с прехвърляне	– след всяка смяна на ролката с трансферно фолио

По време на печата по печатащата глава могат да се събират замърсявания, които влошават качеството на отпечатъка, например с разлики в контраста или вертикални линии.

Внимание!
Повреда на печатащата глава!
Не използвайте остри или твърди предмети за почистване на печатащата глава.
Не докосвайте стъкленото защитно покритие на печатащата глава.

Внимание!
Опасност от нараняване от горещата печатаща глава.
Преди почистване оставете печатащата глава да изстине.

▶ Отметнете печатащата глава.
▶ Извадете етикетите и трансферното фолио от принтера.
▶ Почистете печатащата глава с памучен тампон, напоен с изопропанол > 99,9% или мека кърпа.
▶ Оставете печатащата глава да съхне 2 – 3 минути.

6.4 Почистване на светлинната бариера за етикетите

Внимание!

Повреда на светлинната бариера!

Описаният тук метод за почистване да не се използва за SQUIX 6.3 и SQUIX 8.3. Съществува опасност от скъсване на кабела на светлинната бариера.

▶ **Почистването на SQUIX 6.3 и SQUIX 8.3 трябва да се извърши в сервиз.**

Внимание!

Повреда на светлинната бариера!

Не използвайте остри или твърди предмети или разтворители за почистване на светлинната бариера.

Сензорите за етикети могат да се замърсят от хартиения прах. Това може да се отрази отрицателно на разпознаването на началото на етикетите или на печатните марки.

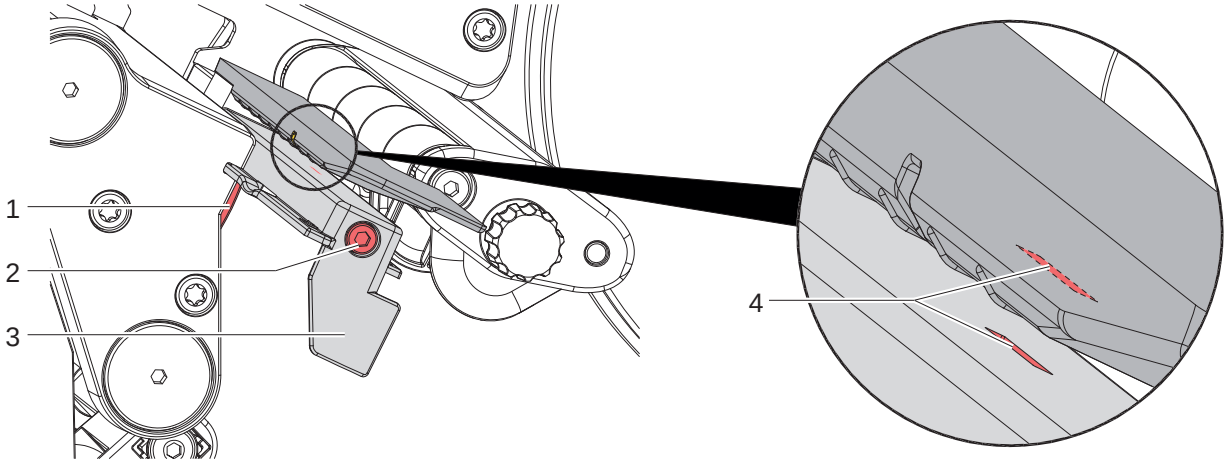

Фигура 28 Почистване на светлинната бариера за етикетите

1. Извадете етикетите и трансферното фолио от принтера.
2. Отвинтете винта (2).
3. Задръжте натиснат бутона (1) и издърпайте бавно навън светлинната бариера за етикетите с ръчката (3). Внимавайте кабелът на светлинната бариера да не се опъва.
4. Почистете светлинната бариера за етикети и жлеба за сензора (4) с четчица или мека кърпа, навлажнена с изопропанол > 99,9%.
5. Върнете обратно светлинната бариера за етикетите с ръчката (3) и я регулирайте (▷ 4.2.3 на страница 16).
6. Поставете отново етикетите и трансферното фолио.

7 Отстраняване на неизправности

7.1 Указание за неизправност

При възникване на неизправност на дисплея се появява указание за неизправност:

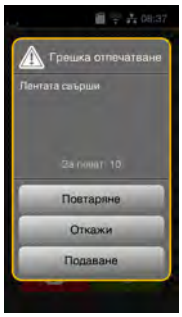

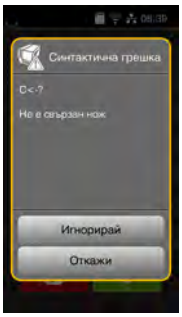

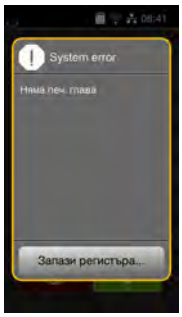

Фигура 29 Указания за неизправност

Отстраняването на неизправността зависи от характера на съответната неизправност ▷ 7.2 на страница 29.
За продължаване на работата в указанието за неизправност се предлагат следните възможности:

Повтаряне	След отстраняване на причината за неизправността, печатането продължава.
Откажи	Актуалното задание за печат се прекратява.
Подаване	Транспортирането на етикети се синхронизира отново. Накрая задачата може да бъде продължена с *Повтаряне*.
Игнорирай	Съобщението за неизправност се игнорира и задачата за печат продължава да се изпълнява евентуално с ограничена функция.
Запази регистъра...	Неизправността не позволява печатане. За по-подробен анализ, различни системни файлове могат да се съхранят на външна памет.

Таблица 6 Бутони в указанието за неизправност

7.2 Съобщения за неизправности и отстраняване на неизправности

Съобщение за неизправност	Причина	Отстраняване
Блокиран нож	Ножът остава на неопределено място в материала.	Изключете принтера. Извадете заклещения материал. Включете принтера. Стартирайте отново печатането. Сменете материала.
	Ножът не функционира.	Изключете и включете принтера. При повторно появяване на тази неизправност информирайте сервиза.
Гореща глава	Твърде голямо загряване на печатащата глава.	След кратка пауза печатането автоматично продължава. При повторно появяване на тази неизправност намалете в софтуера степента на загряване или скоростта на печат.
Грешка баркод	Невалидно съдържание на баркода, например букви и цифри в цифров баркод.	Коригирайте съдържанието на баркода.
Грешка – четене	Грешка – четене при достъп до устройството за съхранение	Проверете данните в устройството за съхранение. Архивиране на данните. Форматирайте отново устройството за съхранение.
Грешка запис	Грешка в хардуера.	Повторете процеса на запис. Форматирайте отново устройството за съхранение.

Съобщение за неизправност	Причина	Отстраняване
Грешно напрежение	Грешка в хардуера.	Изключете и включете принтера. При повторно появяване на тази неизправност информирайте сервиза. Показва се кое напрежение е излязло от строя. Моля, отбележете.
Дълъг баркод	Баркодът е твърде дълъг за определената област на етикета.	Намалете баркода или го преместете.
Задръстен нож	Ножът не отрязва докрай материала, но може да се върне в изходно положение.	Натиснете *Откажи*. Сменете материала.
Името съществува	Наименованието на полето в директното програмиране е дублирано.	Коригирайте програмирането.
Лентата свърши	Трансферното фолио е изразходвано.	Поставете ново трансферно фолио.
	Трансферното фолио се разтапя по време на печатането.	Прекъснете печатането. Променете степента на загряване чрез софтуера. Почистване на главата ▷ 6.3 на страница 27. Поставете трансферно фолио. Стартирайте отново печатането.
	Трябва да се обработват термоетикети, но в софтуера е зададен печат с прехвърляне.	Прекъснете печатането. Превключете софтуера за печат с директно прехвърляне. Стартирайте отново печатането.
Навиване на фолио	Определената посока на навиване на фолиото не съответства на настройката на конфигурацията	Фолиото е поставено наобратно. Почистване на главата ▷ 6.3 на страница 27 Поставете правилно фолиото.
		Настройката на конфигурацията не съответства на използваното фолио. Адаптирайте настройката на конфигурацията.
Не е намерен файл	Извикване на несъществуващ в устройството за съхранение файл.	Проверете съдържанието на устройството за съхранение.
Не е намерен шрифт	Грешки в избрания за зареждане шрифт.	Прекъснете печатането сменете вида на шрифта.
Не е открит етикет.	Върху лентата с етикети липсват голям брой етикети.	Натискайте *Повтаряне*, докато не бъде разпознат следващият етикет върху лентата.
	Зададеният в софтуера формат за етикети не съответства на действителния.	Прекъснете печатането. Променете формата на етикета в софтуера. Стартирайте отново печатането.
	В принтера има непрекъснат материал, а софтуерът очаква етикети.	Прекъснете печатането. Променете формата на етикета в софтуера. Стартирайте отново печатането.
Не е свързано у-во.	Програмирането не открива съществуващия уред.	Свържете уреда или коригирайте програмирането.
Непозн. карта	Устройството за съхранение не е форматирано. Устройството за съхранение не се поддържа.	Форматирайте устройството за съхранение, използвайте друго устройство за съхранение.
Няма размер етикет.	Не е посочен размерът на етикета в програмирането.	Проверете програмирането.
Няма хартия.	Материалът за печатане е изразходван.	Поставете материал.
	Грешки при движението на хартията.	Проверете движението на хартията.
Отворена печатна глава	Печатащата глава не е фиксирана.	Фиксирайте печатащата глава.
Отворена притискаща ролка	Системата за притискане на валяка за обръщане на посоката не е затворена в режим на подаване.	Затворете системата за притискане.
	Притискаща ролка на изтеглящ валяк в SQUIX MT не е затворена.	Затворете системата за притискане.

Съобщение за неизправност	Причина	Отстраняване
Отстранете лентата!	Поставено е трансферно фолио, макар че принтерът е настроен за печат с директно прехвърляне.	За печат с директно прехвърляне отстранете трансферното фолио.
		За печат с прехвърляне превключете на трансферен печат в конфигурацията на принтера или в софтуера.
Препълнен буфер	Буферът за въвеждане на данни е препълнен, а компютърът се опитва да изпрати още данни.	Използвайте пренасяне на данни с протокол (за предпочитане RTS/CTS).
Препълнена памет.	Задачата за печат е твърде голяма: например поради заредените шрифтове, големите графики.	Прекъснете печатането. Намалете количеството на данните за печат.
Синтактична грешка	Принтерът получава от компютъра непозната или погрешна команда.	Натиснете *Игнорирай*, за да се прескочи командата, или *Откажи*, за да се прекрати задачата за печат.

Таблица 7 Съобщения за неизправности и отстраняване на неизправности

7.3 Отстраняване на неизправности

Проблем	Причина	Отстраняване
Трансферното фолио се смачква.	Обръщането на трансферното фолио не е регулирано.	Настройване на движението на трансферното фолио ▷ 4.7 на страница 24
	Системата за притискане на главата не е регулирана.	Настройка на системата за бутони с натиск ▷ 4.4 на страница 21
	Твърде широко трансферно фолио.	Използвайте трансферно фолио, което е само малко по-широко от самия етикет.
В отпечатъка има размазване и празни места.	Замърсена печатаща глава.	Почистване на главата ▷ 6.3 на страница 27
	Твърде висока температура.	Намалете температурата чрез софтуера.
	Неподходяща комбинация от етикети и трансферно фолио.	Използвайте друг вид или марка фолио.
Принтерът не спира, когато свърши трансферното фолио.	В софтуера е избран печат с директно прехвърляне.	Превключете на печат с прехвърляне в софтуера.
Принтерът печата поредица от знаци, вместо формата на етикета.	Принтерът е в режим ASCII Dump.	Прекратете режим ASCII Dump.
Принтерът транспортира етикетния материал, но не и трансферното фолио.	Трансферното фолио е поставено погрешно.	Проверете и евентуално коригирайте движението на трансферното фолио и правилното разполагане на предвидената за печатане страна.
	Неподходяща комбинация от етикети и трансферно фолио.	Използвайте друг вид или марка фолио.
Принтерът отпечатва само всеки втори етикет.	Настроеният в софтуера формат е твърде голям.	Променете настройката на формата в софтуера.
Вертикални бели линии в отпечатъка	Замърсена печатаща глава	Почистване на главата ▷ 6.3 на страница 27
	Печатащата глава е повредена (не функциониращи термоточки).	Сменете печатащата глава. ▷ Инструкция за сервиз
Хоризонтални бели линии в отпечатъка	Принтерът работи в режим на отрязване или подаване с настройка *Връщане* > *оптимизирано*.	Превключете на настройка *Връщане* > *винаги*. ▷ Инструкция за конфигуриране
Отпечатъкът е по-светъл от едната страна.	Замърсена печатаща глава	Почистване на главата ▷ 6.3 на страница 27
	Системата за притискане на главата не е регулирана.	Настройка на системата за бутони с натиск ▷ 4.4 на страница 21

Таблица 8 Отстраняване на неизправности

8.1 Размери етикети/Непрек. носител

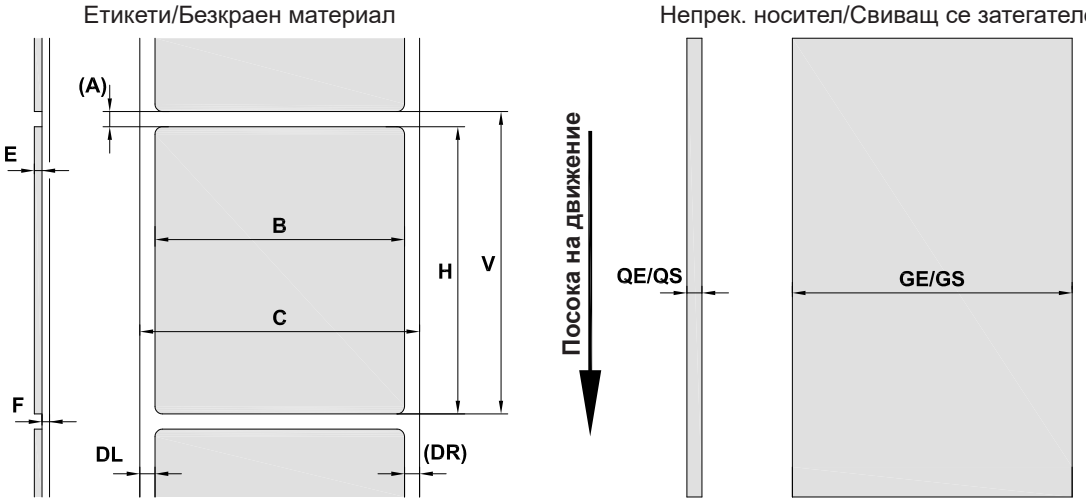

Фигура 30 Размери етикети/Непрек. носител

Размери	Наименование	Размери в мм					
		2/2P	4/4P 4.3/4.3P	4M/4MP/ 4.3M/ 4.3MP	4MT/ 4.3MT	6.3/6.3P	8.3/8.3P
B	Широчина на етикета	4 - 63	20 - 116	4 -110	4 -110	46 - 176	46 - 220
H	Височина на етикетите в режим на подаване	4 - 2000 6 - 200	4 - 2000 6 - 200	3 - 2000 6 - 200	4 - 2000 -	6 - 2000 12 - 200	25 - 2000 25 - 200
-	Дължина на откъсване	> 30					
-	Дължина на отрязване с режещ нож с перфорационен нож	 > 5 > 5					
-	Дължина на перфорация	> 2					
A	Разстояние между етикетите	> 2					
C	Широчина на носещия материал	24 - 67	24 - 120	9 - 114	9 - 114	50 - 180	50 - 235
GE	Широчина на непрек. носител	24 - 67	24 - 120	4 - 114	4 - 114	50 - 180	50 - 235
GS	Широчина на свиващия се затегателен маркуч	-	4 - 85	4 - 85	4 - 85	-	-
DL	Ляв край	≥ 0					
DR	Десен край	≥ 0					
E	Дебелина на етикета	0,03 - 0,60					
F	Дебелина на носещия материал	0,03 - 0,13					
QE	Дебелина на непрек. носител	0,05 - 0,50					
QS	Дебелина на свиващия се затегателен маркуч	-	≤ 1,1	≤ 1,1	≤ 1,1	-	-
V	Подаване	> 6	> 6	> 5	> 6	> 8	> 27
	• При малки етикети, тънки материали или силни лепила могат да възникнат нередности. Критичните приложения трябва да се изпробват и да се одобрят. • Внимавайте по отношение на неподатливостта на огъване! Материалът трябва да може да се постави на печатащия валяк!						

Таблица 9 Размери етикети/Непрек. носител

8.2 Размери на уреда

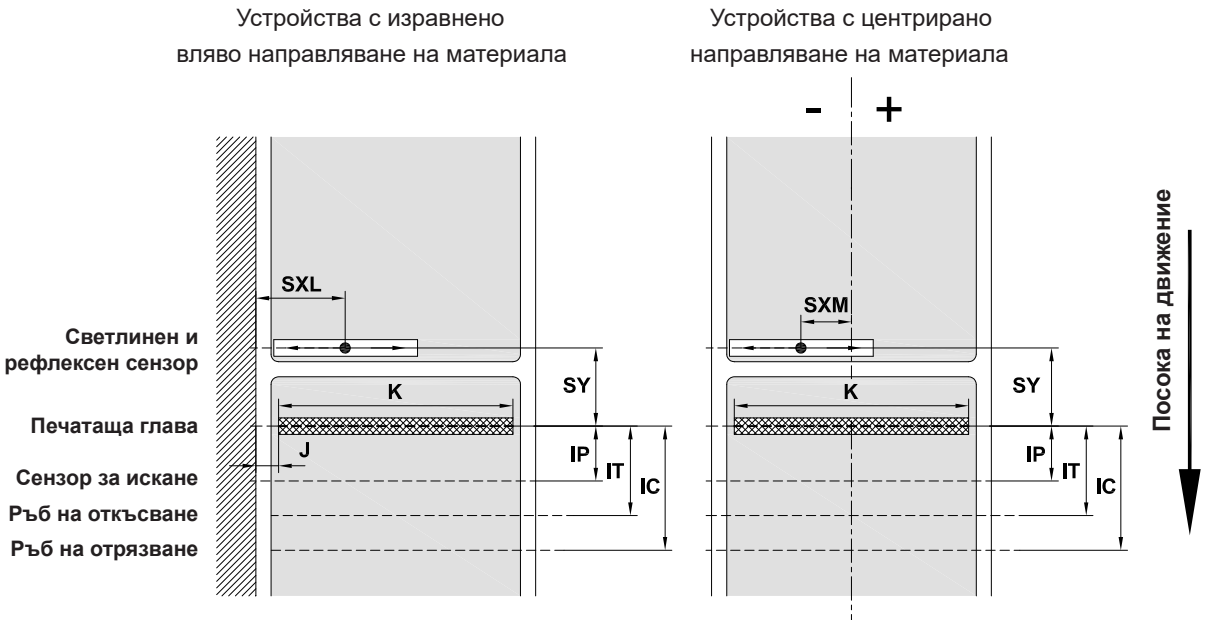

Фигура 31 Размери на уреда

Размери	Наименование	Размери в мм								
		2 2P	4 4P	4.3 4.3P	4M 4MP	4.3M 4.3MP	4MT	4.3MT	6.3 6.3P	8.3 8.3P
IP	Разстояние печатан ред – сензор за искане	13,5					-		13,5	
IT	Разстояние печатан ред – ръб на откъсване	13,5					-		13,5	
IC	Разстояние печатан ред – режещ ръб на ножа									
	с режещ нож CU	20,5	20,5				47,3		20,5	
	с режещ нож CSQ	-	21,7				48,5		-	
	с перфорационен нож PCU	-	21,2				48,0		-	
	с перфорационен нож PSQ	-	21,7				48,5		-	
	с гилотина ST	-	37,0				63,8		-	
J	Разстояние 1-ва термоточка – направляващ ръб за хартията									
	203 dpi	-	-	2,8	-	-	-	-	0,5	-
	300 dpi	2,0	2,0	1,2	-	-	-	-	3,2	2,0
	600 dpi	2,0	2,3	-	-	-	-	-	-	-
K	Ширина на печат									
	203 dpi	-	-	104,0	-	104,0	-	104,0	168,0	-
	300 dpi	56,9	105,7	108,4	105,7	108,4	105,7	108,4	162,6	216,0
	600 dpi	54,1	105,7	-	105,7	-	105,7	-	-	-
SXL	Разстояние сензор за празнина - направляващ ръб на хартията т.е. допустимото разстояние от рефлексните маркировки и щанцовките до края	5 - 26	5 - 60		-				5 - 60	
SXM	Разстояние сензор за празнина - среда на придвижването на хартията т.е. допустимото разстояние от рефлексните маркировки и щанцовките до средата на материала	-	-		-55 - 0				-	
SY	Разстояние сензор за празнина - печатан ред	45,0								

Таблица 10 Размери на уреда

8.3 Размери за рефлексните маркировки

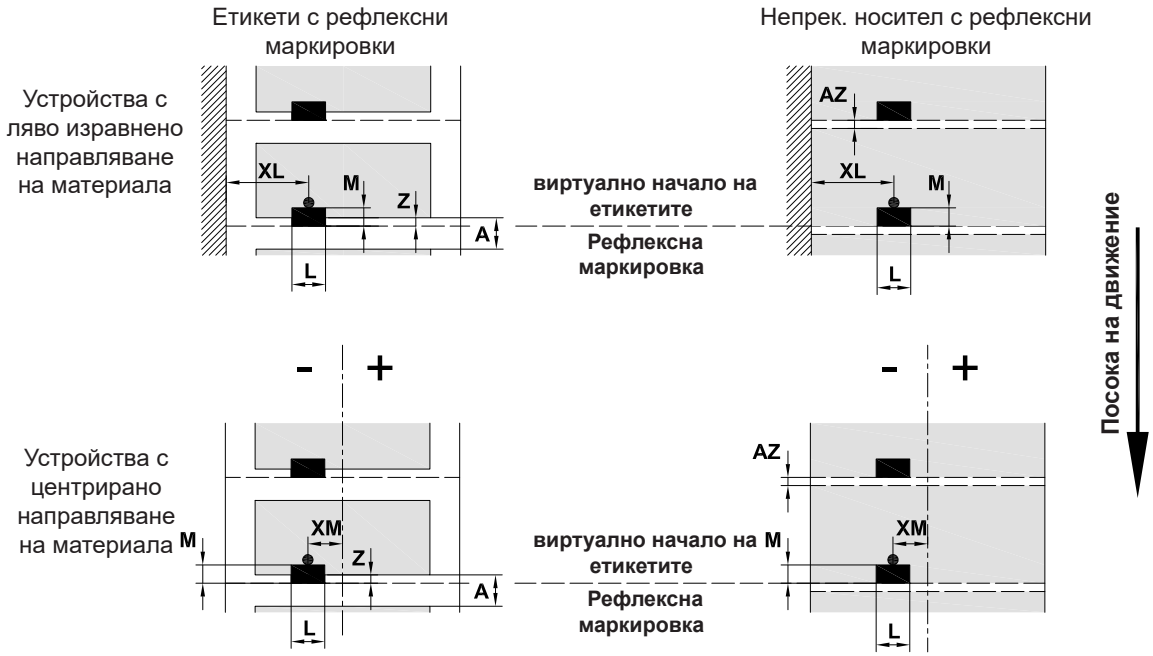

Фигура 32 Размери за рефлексните маркировки

Размери	Наименование	Размери в мм				
		2/2P	4/4P 4.3/4.3P	4M/4MP/ 4MT 4.3M/ 4.3MP/ 4.3MT	6.3/6.3P	8.3/8.3P
A	Разстояние между етикетите	> 2				
AZ	Разстояние между печатаните зони	> 2				
L	Широчина на рефлексната маркировка	> 5				
M	Височина на рефлексната маркировка	3 - 10				
XL	Разстояние маркировка – направляващ ръб за хартията	5 - 26	5 - 60	-	5 - 60	5 - 60
XM	Разстояние маркировка – среда на придвижването на хартията	-	-	-55 - ±0	-	-
Z	Разстояние виртуално начало на етикетите – действително начало на етикетите ▶ Да се нагоди настройката на софтуера.	0 до A/препоръчително: 0				
	• Данните са валидни за черни маркировки. • Цветните маркировки могат евентуално да не бъдат разпознати. ▶ Извършване на предварителни тестове.					

Таблица 11 Размери за рефлексните маркировки

Забележка!
Разпознаването на рефлексните марки от сензора за етикети при полупрозрачните материали е възможно не само при рефлексния метод, а така също при метода на преминаване на светлината.

8.4 Размери за щанцовки

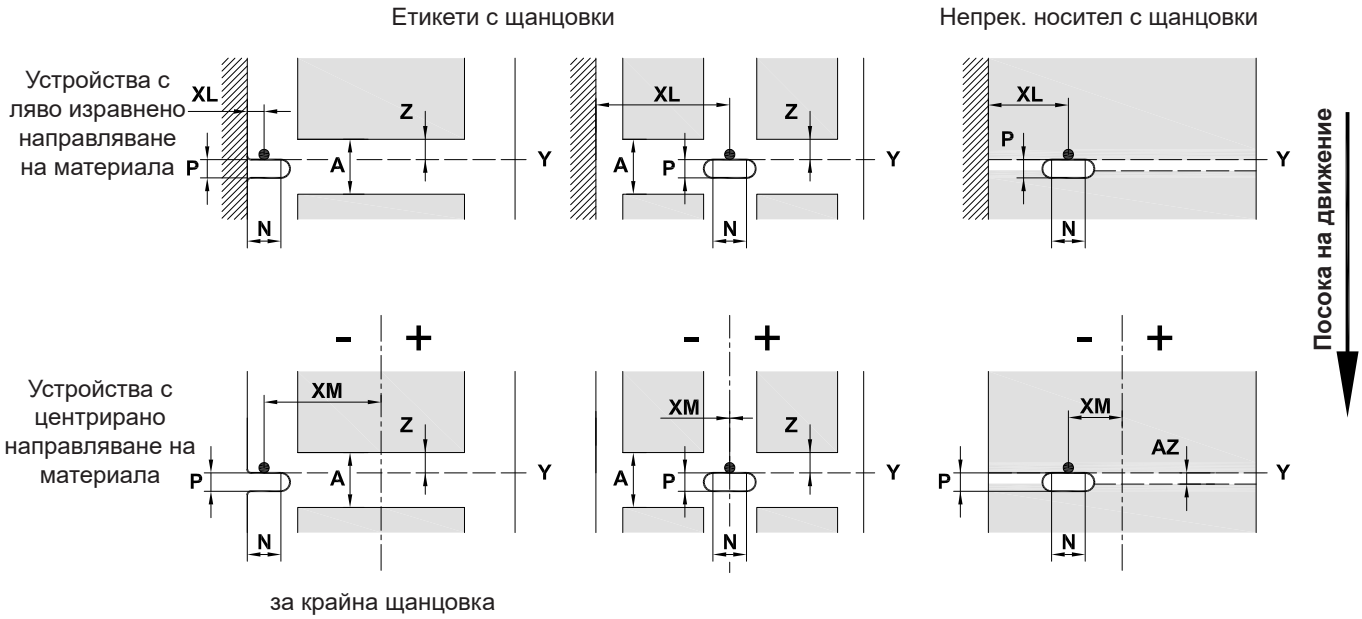

Фигура 33 Размери за щанцовки

Размери	Наименование	Размери в мм				
		2/2P	4/4P 4.3/4.3P	4M/4MP/ 4MT 4.3M/ 4.3MP/ 4.3MT	6.3/6.3P	8.3/8.3P
A	Разстояние между етикетите	> 2				
AZ	Разстояние между печатаните зони	> 2				
N	Широчина на щанцовката при крайна щанцовка	> 5 > 8				
P	Височина на щанцовката	2 - 10				
XL	Разстояние щанцовка – направляващ ръб за хартията	5 - 26	5 - 60	-	5 - 60	5 - 60
XM	Разстояние щанцовка – среда на придвижването на хартията	-	-	-53 - ±0	-	-
Y	Определено от сензора начало на етикетите при светлинно разпознаване	Заден край на щанцовката				
Z	Разстояние определено начало на етикетите – действително начало на етикетите ▶ Да се нагоди настройката на софтуера.	0 до A-P				

Таблица 12 Размери за щанцовки

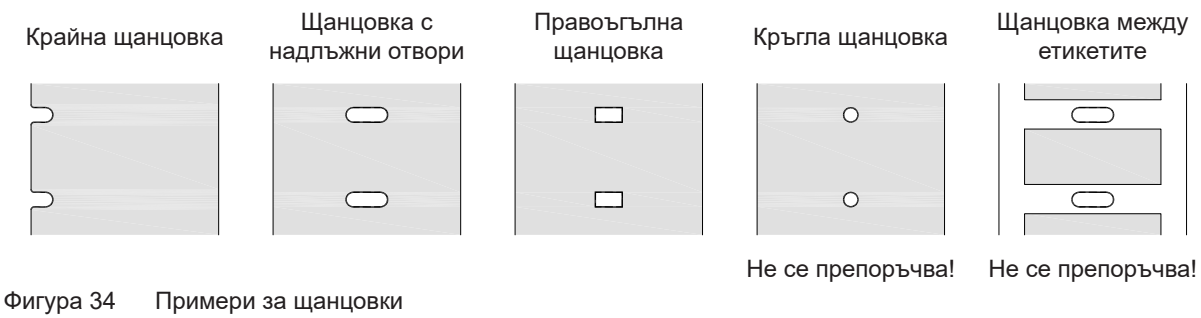

Фигура 34 Примери за щанцовки

9 Разрешителни

9.1 Указание към ЕС декларацията за съответствие

Принтерът за етикети от серията SQUIX е в съответствие със съществените изисквания за здраве и безопасност на директивите на ЕС:

- Директива 2014/35/ЕС относно електрически съоръжения, предназначени за използване в определени граници на напрежението
- Директива 2014/30/ЕС относно електромагнитната съвместимост
- Директива 2011/65/ЕС относно ограничението на употребата на определени опасни вещества в електрическото и електронно оборудване

ЕС декларация за съответствие

▷ https://www.cab.de/media/pushfile.cfm?file=2908

9.2 FCC

NOTE: This equipment has been tested and found to comply with the limits for a Class A digital device, pursuant to Part 15 of the FCC Rules. These limits are designed to provide reasonable protection against harmful interference when the equipment is operated in a commercial environment. The equipment generates, uses, and can radiate radio frequency and, if not installed and used in accordance with the instruction manual, may cause harmful interference to radio communications. Operation of this equipment in a residential area is likely to cause harmful interference in which case the user may be required to correct the interference at his own expense.

В

Важна информация 4
Включване 10
Връщане 26

Г

Грешки
- Видове 29
- Отстраняване 29
- Съобщения 29

Д

Други работи 5

Е

Електрозахранване..... 5

З

Загуба на материал 26
Зареждане на етикети 14, 15
Зареждане на етикети Leporello 20
Зареждане на ролкови етикети..... 14, 15

И

Изваждане на ролката..... 18
Използване по предназначение..... 4
Изхвърляне съгласно екологичните изисквания..... 5

К

Комплект на доставката 9
Краен ограничител..... 6

Л

Литиева батерия 5

М

Мрежово напрежение 10

Н

Настройване на движението на трансферното фолио..... 24
Настройка на системата за бутони с натиск..... 21
Непрек. носител 32

О

Околна среда 5
Опорен ъгъл SQUIX 8.3..... 14
Отстраняване на неизправности ... 31

П

Печатаща глава
- Повреда 25
- Почистване 27

Планка за обръщане на посоката . 22
Поставяне на трансферното фолио..... 23
Почистване
- Печатаща глава..... 27
- Печатащ валяк..... 27
- Светлинна бариера за етикети 28

Почистване на печатащия валяк ... 27
Правила по техника на безопасност..... 5
Преглед на уреда..... 6

Р

Размери на уреда 33
Размер на етикетите..... 32
Разопаковане 9
Режим на навиване..... 17
Режим на откъсване 16, 25
Режим на подаване..... 19, 25
Режим на рязане..... 25
Рефлексни маркировки 34
Ръб на откъсване..... 22

С

Светлинна бариера за етикети
- почистване..... 28
- регулиране..... 16

Свързване 10
Сглобяване..... 9
Сензор за искане 22
Сервизни работи..... 5
Синхронизиране на движението на хартията..... 25
Стикери с предупредителни указания..... 5

У

Указания за почистване 27

Ф

Флаш памет за Wi-Fi..... 9

Щ

Щанцовки..... 35

38

Тази страница съзнателно е оставена празна.